Finest Quality

Union Special®

Industrial Sewing Equipment

ILLUSTRATED PARTS MANUAL
ILLUSTRIERTES TEILEVERZEICHNIS

BC100 HIGH SPEED BAG CLOSING MACHINES

BC100 HOCHLEISTUNGS-NÄHMASCHINEN ZUM SCHLIESSEN GEFÜLLTER SÄCKE

MANUAL NO. / KATALOG NR. G285PT
FOR SERIES / FÜR KLASSEN
BC100

From the library of: Diamond Needle Corp

MANUAL NO. G285PT
ILLUSTRATED PARTS MANUAL FOR
BC100 SERIES MACHINES

Second Edition Copyright 2003
By
Union Special GmbH Rights Reserved in All Countries
Printed in Germany

PREFACE

This manual has been prepared to simplify ordering spare parts. It can be used in conjunction with Instructions and Engineer's Manual G280EN.

Views of various sections of the mechanism are shown so that the parts may be seen in their actual position in the sewing machine. On the page opposite the illustration will be found a listing of parts with their part numbers, descriptions and the number of pieces required in the particular view being shown.

Numbers in the first column are reference numbers only, and merely indicate the position of that part in the illustrations. Reference numbers should never be used in ordering parts. Always use the part number listed in the second column.

Component parts of subassemblies which can be furnished for repairs are indicated by indenting their description of the main subassembly.

This manual has been comprised on the basis of available information. Changes in design and / or improvements may incorporate a slight modification of configuration in illustrations or cautions.

On the following pages will be found illustrations and terminology used in describing the parts for your machine.

IMPORTANT: ON ALL ORDERS, PLEASE INCLUDE PART NUMBER, PART NAME AND STYLE OF MACHINE FOR WHICH PART IS ORDERED.

KATALOG NR. G285PT
ILLUSTRIERTES TEILEVERZEICHNIS FÜR
MASCHINENKLASSEN BC100

Zweite Auflage © 2003
Weltweit beanspruchte Union Special GmbH
Rechte
Gedruckt in Germany

VORWORT

Dieser Katalog wurde zusammengestellt, um Ersatzteilbestellungen zu vereinfachen. Er kann zusammen mit der Betriebs- und Wartungsanleitung G280EN verwendet werden.

Darstellungen der einzelnen Gruppen des Mechanismus zeigen die Lage der Einzelteile in der Nähmaschine. Auf der der Bildseite gegenüberliegenden Seite befindet sich ein Verzeichnis der Teile mit Teilenummern, Beschreibungen und der für den gezeigten Bildausschnitt benötigten Anzahl.

Die Nummern in der ersten Spalte sind Positionsnummern und zeigen lediglich, wo das Teil in der Abbildung zu finden ist. Positionsnummern dürfen bei Teilebestellungen nie verwendet werden. Verwenden Sie immer die Teilenummer in der zweiten Spalte.

Einzelteile von Komplettteilen, die als Ersatzteile geliefert werden können, sind durch Einrücken ihrer Beschreibung unterhalb der Beschreibung des Kompletteiles gekennzeichnet.

Dieser Katalog basiert auf vorhandenen Informationen. Konstruktionsänderungen und / oder -verbesserungen können sich geringfügig auf den Aufbau der bildlichen Darstellungen und die Sicherheitshinweise auswirken.

Die nachfolgenden Seiten beinhalten die bildlichen Darstellungen und Beschreibungen der Teile Ihrer Maschine.

WICHTIG: BITTE GEBEN SIE AUF ALLEN BESTELLUNGEN DIE TEILENUMMER, DIE TEILEBESCHREIBUNG UND DEN MASCHINENTYP, FÜR DEN DAS TEIL BESTELLT WIRD, AN.

From the library of: Diamond Needle Corp

TABLE OF CONTENTS
INHALTSVERZEICHNIS

		PAGE / SEITE
Preface	Vorwort	2
Identification of Machines	Bezeichnung der Maschinen	4
Styles of Machines	Maschinentypen	4 - 6
Types of Bag Closures	Sackverschlussarten	6
Needles	Nadeln	7
Torque Requirements	Erforderliche Drehmomente	7
Safety Rules	Sicherheitshinweise	8 - 9
Caution Areas	Gefährdungszonen	9
Threading the Machine	Einfädeln der Maschine	10
Views and Description of Parts	Darstellung und Teilebeschreibungen	11
Bushings	Buchsen	12 - 13
Needle Bar Drive	Nadelstangenantrieb	14 - 15
Upper Main Shaft	Obere Hauptwelle	16 - 17
Crankshaft Assembly	Kurbelwelle, komplett	18 - 19
Looper Drive and Needle Guard Drive	Greifer-und Nadelanschlagantrieb	20 - 21
Knife Drives and Throat Plate Supports	Messerantriebe und Stichplattenträger	22 - 25
Air Cylinder Drive for BC111P11-1, BC111P12-1A, -1B, -1M	Luftzylinderantrieb für BC111P11-1, BC111P12-1A, -1B, -1M	26 - 29
Feeler for BC111P12-1M, -1A, -1B, BC111T12-1M, TA12-1M	Taster für BC111P12-1M, -1A, -1B, BC111T12-1M, TA12-1M	30 - 31
Tape Cutter for BC111T11-1, BC111T12-1M, TA12-1M	Bandabschneider für BC111T11-1, BC111T12-1M, TA12-1M	32 - 33
Air Cylinder Drive, Tape Cutter for BC111T12-1M, TA12-1M	Luftzylinder-Antrieb, Bandabschneider für BC111T12-1M, TA12-1M	34 - 35
Tape Reel Assembly for BC111T12-1M, TA12-1M Tape Folder for BC111T12-1M	Bandrollenhalter für BC111T12-1M, TA12-1M Bandeinfassapparat für BC111T12-1M	36 - 37
Feed Mechanism	Transportmechanismus	38 - 39
Presser Foot Lifter	Drückerfußliftung	40 - 41
Oil Pump	Ölpumpe	42 - 43
Oil Tubes	Ölschläuche	44 - 45
Oil Distributor Assembly	Ölverteiler, komplett	46 - 47
Needle Thread Control	Nadelfadenkontrolle	48 - 49
Looper Thread Control	Greiferfadenkontrolle	50 - 51
Front and Looper Covers	Vordere Abdeckung und Greiferabdeckung	52 - 53
Covers	Abdeckungen	54 - 55
Back and Right Covers	Hintere und rechte Abdeckung	56 - 57
Sewing Combinations	Nähteile	58 - 63
Mounting of Sewing Machine to Base Plate	Montage der Nähmaschine an die Grundplatte	64 - 65
Accessories	Zubehör	66 - 67
Tools for Maintenance	Werkzeuge für Wartung	67
Numerical Index of Parts	Numerisches Teileverzeichnis	68 - 70
Notes	Notizen	71

From the library of: Diamond Needle Corp

IDENTIFICATION OF MACHINES

Each UNION SPECIAL BC100 series machine is identified by a style number, which is stamped on the style plate located on the center portion at the rear of the casting. Serial number is also stamped.

STYLES OF MACHINES

High speed and high performance sewing machine with mechanical driven thread chain cutter for closing filled bags and sacks made of jute, cotton, paper, plastic or woven polypropylene tapes, bituminized or foil-laminated materials.

Equipped with guides for application of filler cord for sealing needle punctures.

The thread chain after guided into the V-cut out of the throat plate will be cut by the thread chain cutting knives.

One needle, high throw, internal forced lubrication, with automobile type filter, totally enclosed plain feed mechanism, totally enclosed looper mechanism, independently driven rear needle guard with no readjustment required when changing stitch length, built in mechanical chain cutter, and presser foot with independently spring loaded chaining section.

BC111PG01-1: Sewing machine for closing filled bags and sacks with a two thread double locked stitch. With mechanically driven thread chain cutter.

Seam Specification:	1.01.01/401(ISO 4916 and 4915) 401 SSa-1 (Federal Standard No. 751a - USA)
Stitch Range:	6.5 mm to 12.5 mm (2 to 4 SPI)
Standard Setting:	8 mm (3 SPI)
Capacity Under Presser Foot:	12.7 mm (1/2 inch)
Sewing Capacity on Paper Bags:	up to 32 plies, depending on weight of paper
Working Diameters of the Variable Pitch Hand Wheel:	90 mm (3.50 inch) to 108 mm (4.25 inch)
Maximum Speed:	up to 2750 stitches/min., depending on stitch length, speed of conveyor, type of operation, and material to be sewn.
Weight Net:	41 kg

10008A Blind Looper (extra send and charge item) will produce single thread chain stitch.
Stitch type: 101 (ISO 4915 / Federal Standard No. 751a - USA).

BEZEICHNUNG DER MASCHINEN

Jede UNION SPECIAL BC100 Maschine hat eine Typnummer, die in das Typenschild eingeprägt ist, das mittig an der hinteren Gehäuseseite befestigt ist. Die Seriennummer ist ebenfalls in das Typenschild eingeprägt.

MASCHINENTYPEN

Hochleistungs-Nähmaschine mit mechanisch angetriebenem Fadenketten-Abschneider zum Schließen gefüllter Säcke und Beutel aus Jute, Baumwolle, Papier, Kunststofffolie oder Kunstoffbändchengewebe sowie bitumen- oder folienkaschiertem Material.

Ausgestattet mit Führung für Dichtungskordel zum Abdichten der Nadeleinstiche.

Die Fadenkette wird, nachdem sie in den V-förmigen Ausschnitt der Stichplatte geführt ist, von den Faden-ketten-Abschneidmessern abgeschnitten.

Eine Nadel, hoher Nadelhub, eingebaute Druck-schmierung mit außen angebrachtem großem Ölfilter, völlig geschlossener Sacktransport-Mechanismus, völlig geschlossener Greiferantrieb, unabhängig angetriebener hinterer Nadelanschlag, der bei Stichlängenänderung nicht nachgestellt werden muß und Drückerfuß mit unabhängig federndem Kettelteil.

BC111PG01-1: Nähmaschine zum Zunähen gefüllter Säcke und Beutel mit Zweifaden-Doppelkettenstich.
Mit mechanisch angetriebenem Fadenketten-Abschnei-der.

Nahtbild:	1.01.01/401 (ISO 4916 und 4915) 401 SSa-1 (Federal Standard No. 751-USA)
Stichlänge:	6,5 mm bis 12,5 mm
Standard-Einstellung:	8 mm
Durchgang unter dem Drückerfuß:	12,7 mm
Maximale Nähgutdicke bei Papiersäcken:	bis zu 32 Lagen, abhängig vom Papiergewicht
Wirksamer Durchmesser des verstellbaren Handrads:	90 mm bis 108 mm
Maximale Drehzahl:	bis 2750 Stiche/Min., abhängig von Stichlänge, Transportbandgeschwindigkeit, Einsatzzweck und Material.
Gewicht netto:	41 kg

10008A Einfachkettenstichgreifer (Extra-Bestellung) produziert einen Einfaden-Einfachkettenstich.
Nähstichtyp: 101 (ISO 4915 / Federal Standard No. 751a - USA).

From the library of: Diamond Needle Corp

High speed and high performance automatic sewing machines with automatic start and stop of the machine and automatically operated thread chain or tape cutters for closing filled bags and sacks made of jute, cotton, paper, plastic or woven polypropylene tapes, bituminized or foil-laminated materials.
Equipped with guides for application of filler cord for sealing needle punctures.
The bag being fed into the machine starts the sewing operation by a feeler controlled, contactless, electronic proximity switch. When the bag is closed, the machine stops automatically . Thread chain respectivelly thread chain with binding tape are cut automatically.
One needle, high throw, internal forced lubrication, with automobile type oil filter, totally enclosed plain feed mechanism, totally enclosed looper mechanism, independently driven rear needle guard with no readjustment required when changing stitch length, and presser foot with independently spring-loaded chaining section.

BC111P12-1M: Sewing machine for closing filled bags and sacks with a two thread double locked stitch.
With electro-pneumatically operated thread chain cutter.
Operating pressure: 44 to 59 PSI (3 to 4 bar).
Control Voltage: 24 V DC.
Degree of protection of solenoid valve: IP65 (IEC 529).

Seam Specification:	1.01.01/401 (ISO 4916/4915) 401 SSa-1 (Federal Standard No. 751a – USA)
Stitch Range:	6.5 mm to 12.5 mm (2 to 4 SPI)
Standard Setting:	8 mm (3 SPI)
Capacity Under Presser Foot:	12.7 mm (1/2 inch)
Sewing Capacity on Paper Bags:	up to 32 plies, depending on weight of paper
Working Diameters of the Variable Pitch Hand Wheel:	90 mm (3.50 inch) to 108 mm (4.25 inch).
Maximum Speed:	up to 2750 stitches/min., depending on stitch length, speed of conveyor, type of operation, and material to be sewn.
Weight Net:	43 kg

BC111P12-1A: Same as BC111P12-1M, but control voltage 200 - 230 V, 50/60 Hz.

BC111P12-1B: Same as BC111P12-1M, but control voltage 100 - 110 V, 50/60 Hz.

BC111P11-1: Same as BC111P12-1M, but without any electromechanical components and without solenoid valve.

BC111P11-1N1, -1N2, -1N3: For bag closing equipment.

10008A Blind Looper (extra send and charge item) will produce single thread chain stitch.
Stitch type: 101 (ISO 4915 / Federal Standard No. 751a - USA).

Hochleistungs-Automatik-Nähmaschinen mit automatischem Start und Stopp der Maschine und automatisch arbeitenden Fadenketten- oder Bandabschneidern zum Schließen gefüllter Säcke und Beutel aus Jute, Baumwolle, Papier, Kunststofffolie oder Kunststoffbändchengewebe, sowie bitumen- oder folienkaschiertem Material.
Ausgestattet mit Führung für Dichtungskordel zum Abdichten der Nadeleinstiche.
Der in die Maschine einlaufende Sack startet den Nähvorgang über einen Taster mit kontaktlosem elektronischem Näherungsschalter. Ist der Sack verschlossen, stoppt die Maschine automatisch. Die Fadenkette bzw. Fadenkette mit Einfaßband werden automatisch abgeschnitten.
Eine Nadel, hoher Nadelhub, eingebaute Druckschmierung mit außen angebrachtem großem Ölfilter, völlig geschlossener Sacktransport-Mechanismus, völlig geschlossener Greiferantrieb, unabhängig angetriebener hinterer Nadelanschlag, der bei Stichlängenänderung nicht nachgestellt werden muß und Drückerfuß mit unabhängig federndem Kettelteil.

BC111P12-1M: Nähmaschine zum Zunähen gefüllter Säcke und Beutel mit Zweifaden-Doppelkettenstich.
Mit elektropneumatisch betätigtem Fadenkettenabschneider.
Erforderlicher Luftdruck: 3 bis 4 bar.
Steuerspannung: 24 V DC.
Schutzgrad des Magnetventils: IP65 (IEC 529).

Nahtbild:	1.01.01/401 (ISO 4916/4915) 401 SSa-1 (Federal Standard No. 751a – USA)
Stichlänge:	6,5 mm bis 12,5 mm
Standard-Einstellung:	8 mm
Durchgang unter dem Drückerfuß:	12,7 mm
Maximale Nähgutdicke bei Papiersäcken:	bis zu 32 Lagen, abhängig vom Papiergewicht
Wirksamer Durchmesser des verstellbaren Handrads:	90 mm bis 108 mm
Maximale Drehzahl:	bis 2750 Stiche/Min., abhängig von Stichlänge, Transportbandgeschwindigkeit, Einsatzzweck und Material.
Gewicht netto:	43 kg

BC111P12-1A: Wie BC111P12-1M, jedoch mit Steuerspannung 200 - 230 V, 50/60 Hz.

BC111P12-1B: Wie BC111P12-1M, jedoch mit Steuerspannung 100 - 110 V, 50/60 Hz.

BC111P11-1: Wie BC111P12-1M, jedoch ohne elektromechanische Komponenten und ohne Magnetventil.

BC111P11-1N1, -1N2, -1N3: Für Sackzunähanlagen.

10008A Einfachkettenstichgreifer (Extra-Bestellung) produziert einen Einfaden-Einfachkettenstich.
Nähstichtyp: 101 (ISO 4915 / Federal Standard No. 751a - USA).

From the library of: Diamond Needle Corp

BC111T12-1M: Sewing machine for closing filled bags and sacks made of paper or plastic foil (minimum thickness of foil .007 in. (0.18 mm) with a two thread double locked stitch, and simultaneously binding the bag mouth with a 2" to 2 1/2" (50 to 63 mm) wide crepe paper or plastic tape (folder adjustable). With electro-pneumatically operated thread chain and tape cutter.

Operating pressure: 44 to 59 PSI (3 to 4 bar).
Control Voltage: 24 V DC.
Degree of protection of solenoid valve: IP65 (IEC 529).

Seam Specification:	3.01.01/401 (ISO 4916/4915) 401 BSa-1 (Federal Standard No. 751a – USA)
Stitch Range:	6.5 mm to 12.5 mm (2 to 4 SPI)
Standard Setting:	8 mm (3 SPI)
Capacity under Presser Foot:	12.7 mm (1/2 inch)
Sewing Capacity on Paper Bags:	up to 32 plies, depending on weight of paper
Working Diameters of the Variable Pitch Hand Wheel:	90 mm (3.50 inch) to 108 mm (4.25 inch).
Maximum Speed:	up to 2750 stitches/min., depending on stitch length, speed of conveyor, type of operation, and material to be sewn.
Weight Net:	43 kg

BC111TA12-1M: Same as BC111T12-1M, except without tape folder. For use with bag feed-in, trimming and taping device Nos. G29910, GB29910 and GBR29910.

BC111T11-1: Same as BC111TA12-1M, but without any electro-mechanical components and without solenoid valve.

10008A Blind Looper (extra send and charge item) will produce single thread chain stitch.
Stitch type: 101 (ISO 4915 / Federal Standard No. 751a-USA).

BC111T12-1M: Nähmaschine zum Zunähen gefüllter Säcke und Beutel aus Papier oder Kunststofffolie (Mindeststärke der Folie 0,18 mm) mit einem Zweifaden-Doppelkettenstich und gleichzeitigem Einfassen der Sacköffnung mit einem 50 bis 63 mm breiten Krepppapier- oder Kunststoffreiterband (Bandapparat einstellbar).
Mit elektropneumatisch betätigtem Fadenketten- und Einfaßbandabschneider.
Erforderlicher Luftdruck: 3 bis 4 bar.
Steuerspannung: 24 V DC.
Schutzgrad des Magnetventils: IP65 (IEC 529).

Nahtbild:	3.01.01/401 (ISO 4916/4915) 401 BSa-1 (Federal Standard No. 751a – USA)
Stichlänge:	6,5 mm bis 12,5 mm
Standard-Einstellung:	8 mm
Durchgang unter dem Drückerfuß:	12,7 mm
Maximale Nähgutdicke bei Papiersäcken:	bis zu 32 Lagen, abhängig vom Papiergewicht
Wirksamer Durchmesser des verstellbaren Handrads:	90 mm bis 108 mm
Maximale Drehzahl:	bis 2750 Stiche/Min., abhängig von Stichlänge, Transportbandgeschwindigkeit, Einsatzzweck und Material.
Gewicht netto:	43 kg

BC111TA12-1M: Wie BC111T12-1M, jedoch ohne Reiterbandapparat. Zur Verwendung mit den Sackzuführ-, Beschneide- und Bandeinfaßeinrichtungen Nr. G29910, GB29910 und GBR29910.

BC111T11-1: Wie BC111TA12-1M, jedoch ohne elektromechanische Komponenten und ohne Magnetventil.

10008A Einfachkettenstichgreifer (Extra-Bestellung) produziert einen Einfaden-Einfachkettenstich.
Nähstichtyp: 101 (ISO 4915 / Federal Standard No. 751a-USA).

TYPES OF BAG CLOSURES

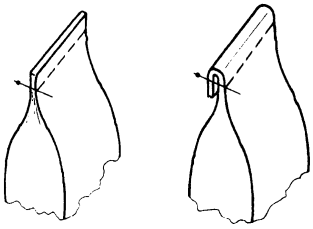

Fold over closure manually by operator or by additional bag feed-in device with bag-top fold-over device.

BC111PG01-1, BC111P11-1
BC111P12-1M, -1A, -1B

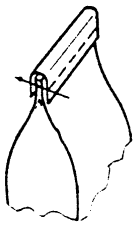

BC111T11-1
BC111T12-1M, BC111TA12-1M

SACKVERSCHLUSSARTEN

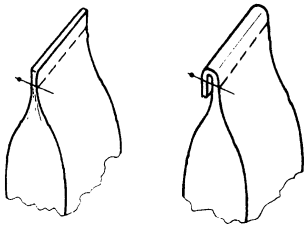

Umschlag-Verschluß von Hand durch Bediener oder durch zusätzliche Sackzuführeinrichtung mit Sackumfalteinrichtung.

BC111PG01-1, BC111P11-1
BC111P12-1M, -1A, -1B

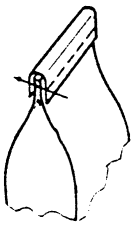

BC111T11-1
BC111T12-1M, BC111TA12-1M

From the library of: Diamond Needle Corp

NEEDLES

Each needle has both a type and a size number. The type number denotes the kind of shank, point, length, groove, finish and other details. The size number, stamped on the needle shank, denotes the largest diameter of the blade measured midway between the shank and the eye. Collectively, the type and size number represent the complete symbol which is given on the label of all needles packed and sold by Union Special.

TYPES AND DESCRIPTION

9848GF Round shank with tapered flat, square point, double groove spotted, chromium plated.
Sizes available: 200/080, 250/100, 300/120.

9856TF Round shank with tapered flat, round point, double groove spotted, teflon coated.
Sizes available: 200/080, 250/100.

For closing bags made of plastic or woven polypropylene tapes it is recommended to use needle type 9856TF with teflon coating.
The standard needle for this machine is 9848GF 250/100.
When changing the needle, make sure it is fully inserted in the needle head with the tapered flat of the needle shank facing the screw, before the screw is tightened.

NEEDLE ORDERING

When ordering needles use the complete type and size numbers as printed on the package to ensure prompt and accurate processing of your order. A complete order should read as follows: 100 needles, type 9848GF, size 250/100.

TORQUE REQUIREMENTS

Torque (measured in inch-pounds) is a "rotating" force in pounds applied through a distance by a lever (in inches or feet). This is accomplished by a wrench, screwdriver, etc. Many of these devices are available, which when set at the proper amount of torque will tighten the part to the correct amount and no tighter.
All straps and eccentric should be tightened to 26-28 inch pounds (3 - 3.2 Nm) unless otherwise noted.
Screws requiring a specific torque will be indicated on the illustrations.

NADELN

Jede Nadel hat eine Typ- und eine Dickennummer. Die Typnummer bezeichnet die Art des Nadelkolbens, der Spitze, Länge, Rinne, Oberfläche und andere Einzelheiten. Die Dickennummer, im Nadelkolben eingeprägt, gibt den größten Durchmesser des Nadelschaftes an, gemessen in der Mitte zwischen Kolben und Öhr. Typ-und Dickennummer zusammen ergeben die vollständige Nadelbezeichnung, die auf jedem Etikett aller von UNION SPECIAL gepackten und verkauften Nadeln steht.

TYPNUMMERN UND BESCHREIBUNG

9848GF Rundkolben mit konischer Fläche, Vierkant-spitze, Doppelrinne, Hohlkehle, verchromt.
Lieferbare Dicken: 200/080, 250/100, 300/120.

9856TF Rundkolben mit konischer Fläche, Rundspitze, Doppelrinne, Hohlkehle, Teflon beschichtet.
Lieferbare Dicken: 200/080, 250/100.

Zum Schließen von Säcken aus Plastik oder Kunststoff-bändchengewebe ist es empfehlenswert, den Nadeltyp 9856TF mit Teflon-Beschichtung zu verwenden.
Die Standardnadel für die Maschine ist 9848GF 250/100.
Stellen Sie beim Nadelwechsel sicher, daß der Nadel-kolben voll im Nadelkopf eingesetzt ist und die konische Fläche am Nadelkolben gegen die Schraube zeigt, bevor sie festgezogen wird.

NADELBESTELLUNG

Um Nadelbestellungen richtig und prompt erledigen zu können, geben Sie bitte die auf der Verpackung aufgedruckte komplette Typ- und Dickennummer an. Eine vollständige Bestellung würde lauten: 100 Nadeln Typ 9848GF, Dicke 250/100.

ERFORDERLICHE DREHMOMENTE

Das Drehmoment (gemessen in Nm) ist eine "Dreh"-Kraft in N mal einem Hebelarm in m. Es wird mittels eines Schraubenschlüssels, Schraubendrehers usw. aufge-bracht. Dafür gibt es viele Werkzeuge, die, wenn sie auf das richtige Drehmoment eingestellt sind, das Teil korrekt aber nicht zu fest anziehen.
Alle Verbindungen und Exzenter sollen mit 3-3,2 Nm (26-28 inch pounds) angezogen werden, wenn nicht anders angegeben.
Schrauben, welche ein spezielles Drehmoment benötigen, finden Sie in den Darstellungen.

From the library of: Diamond Needle Corp

SAFETY RULES

1. Before putting the machine described in this manual into service, carefully read the instructions. The starting of each machine is only permitted after taking notice of the instructions and by qualified operators.

   IMPORTANT! Before putting the machine into service, also read the safety rules and instructions from the motor supplier.

2. Observe the national safety rules valid for your country.

3. The sewing machine described in this instruction manual is prohibited from being put into service until it has been ascertained that the sewing units which these sewing machines will be built into, have conformed with the provisions of EC Machinery Directive 98/37/EC, Annex II B.

   The machine is only allowed to be used as foreseen. The foreseen use of the particular machine is described in paragraph STYLE OF MACHINE of this instruction manual. Another use, going beyond the description, is not as foreseen.

4. All safety devices must be in position when the machine is ready for work or in operation. Operation of the machine without the appertaining safety devices is prohibited.

5. Wear safety glasses.

6. In case of machine conversions and all valid safety rules must be considered. Conversions and changes are made at your own risk.

7. The warning hints in the instructions are marked with one of these two symbols.

8. When doing the following the machine has to be disconnected from the power supply by turning off the main switch or by pulling out the main plug:
   - 8.1 When threading needle(s), looper, spreader etc.
   - 8.2 When replacing any parts such as needle(s), presser foot, throat plate, looper, spreader, feed dog, needle guard, folder, fabric guide etc.
   - 8.3 When leaving the workplace and when the work place is unattended.
   - 8.4 When maintaining the machine which has to be done regularly depending on the material being bagged (see also **LUBRICATION**).
   - 8.5 When using clutch motors without actuation lock, wait until motor is stopped totally.

SICHERHEITSHINWEISE

1. Lesen Sie vor Inbetriebnahme der in diesem Katalog beschriebenen Maschine die Betriebsanleitung sorgfältig. Jede Maschine darf erst nach Kenntnisnahme der Betriebsanleitung und nur durch entsprechend unterwiesene Bedienungspersonen betätigt werden.

   WICHTIG: Lesen Sie vor Inbetriebnahme auch die Sicherheitshinweise und die Betreibsanleitung des Motorherstellers.

2. Beachten Sie die für Ihr Land geltenden nationalen Unfallverhütungsvorschriften.

3. Die Inbetriebnahme der in dieser Betriebsanleitung beschriebenen Nähmaschine ist solange untersagt, bis festgestellt wurde daß die Näheinheiten bzw. Nähanlagen, in die diese Nähmaschine eingebaut werden soll, den Bestimmungen der EG-Richtlinie Maschinen 98/37/EG, Anhang II B entspricht.

   Jede Maschine darf nur ihrer Bestimmung gemäß verwendet werden. Der bestimmungsmäßige Gebrauch der einzelnen Maschine ist im Abschnitt MASCHINENTYP der Betriebsanleitung beschrieben. Eine andere, darüber hinausgehende Benutzung ist nicht bestimmungsgemäß.

4. Bei betriebsbereiter oder in Betrieb befindlicher Maschine müssen alle Schutzeinrichtungen montiert sein. Ohne zugehörige Schutzeinrichtungen ist der Betrieb nicht erlaubt.

5. Tragen Sie eine Schutzbrille.

6. Umbauten und Veränderungen der Maschine dürfen nur unter Beachtung der gültigen Sicherheitsvorschriften vorgenommen werden. Umbauten und Veränderungen erfolgen auf eigene Verantwortung.

7. Überall da, wo die Betriebsanleitung Warnhinweise enthält, sind diese durch eines der beiden Symbole gekennzeichnet.

8. Bei folgendem ist die Maschine durch Ausschalten am Hauptschalter oder durch Herausziehen des Netzsteckers vom Netz zu trennen:
   - 8.1 Zum Einfädeln von Nadel(n), Greifer, Leger usw.
   - 8.2 Zum Auswechseln von Nähwerkzeugen, wie Nadel, Drückerfuß, Stichplatte, Greifer, Leger, Transporteur, Nadelanschlag, Apparat, Nähgutführung usw.
   - 8.3 Beim Verlassen des Arbeitsplatzes und bei unbeaufsichtigtem Arbeitsplatz.
   - 8.4 Für Wartungsarbeiten, die abhängig von dem zu verpackenden Füllgut regelmäßig durchzuführen sind (siehe auch **ÖLEN**).
   - 8.5 Bei mechanisch betätigten Kupplungsmotoren ohne Betätigungssperre ist der Stillstand des Motors abzuwarten.

From the library of: Diamond Needle Corp

9. Maintenance, repair and conversion work (see item 8) must be done only by trained technicians or special skilled personnel under condsideration of the instructions. Only genuine spare parts approved by Union Special have to be used for repairs.

10. Any work on the electrical equipment must be done by an electrician or under direction and supervision of special skilled personnel.

11. Work on parts and equipment under electrical power is not permitted. Permissible exceptions are described in the applicable section of standard sheet EN 50110 / VDE 0105.

12. Before doing maintenance and repair work on the pneumatic equipment, the machine has to be disconnected from the compressed air supply. In case of existing residual air pressure after disconnecting from compressed air supply (e.g. pneumatic equipment with air tank), the pressure has to be removed by bleeding. Exceptions are only allowed for adjusting work and function checks done by special skilled personnel.

9. Wartungs-, Reparatur- und Umbauarbeiten (siehe Punkt 8) dürfen nur von Fachkräften oder entsprechend unterwiesenen Personen unter Beachtung der Betriebsanleitung durchgeführt werden. Für Reparaturen sind nur die von Union Special freigegebenen Original-Ersatzteile zu verwenden.

10. Arbeiten an der elekrischen Ausrüstung dürfen nur von Elektrofachkräften oder unter Leitung und Aufsicht von entsprechend unterwiesenen Personen durchgeführt werden.

11. Arbeiten an unter Spannung stehenden Teilen und Einrichtungen sind nicht erlaubt. Ausnahmen regeln die zutreffenden Teile der EN 50110 / VDE 0105.

12. Vor Wartungs- und Reparaturarbeiten an pneumatischen Einrichtungen ist die Maschine vom pneu–matischen Versorgungsnetz zu trennen. Wenn nach der Trennung vom pneumatischen Versorgungsnetz noch Restenergie ansteht (z. B. bei pneumatischen Einrichtungen mit Windkessel), ist diese durch Entlüften abzubauen. Ausnahmen sind nur bei Einstellarbeiten und Funktionsprüfungen durch entsprechend unterwiesene Fachkräfte zulässig.

CAUTION AREAS

GEFÄHRDUNGSZONEN

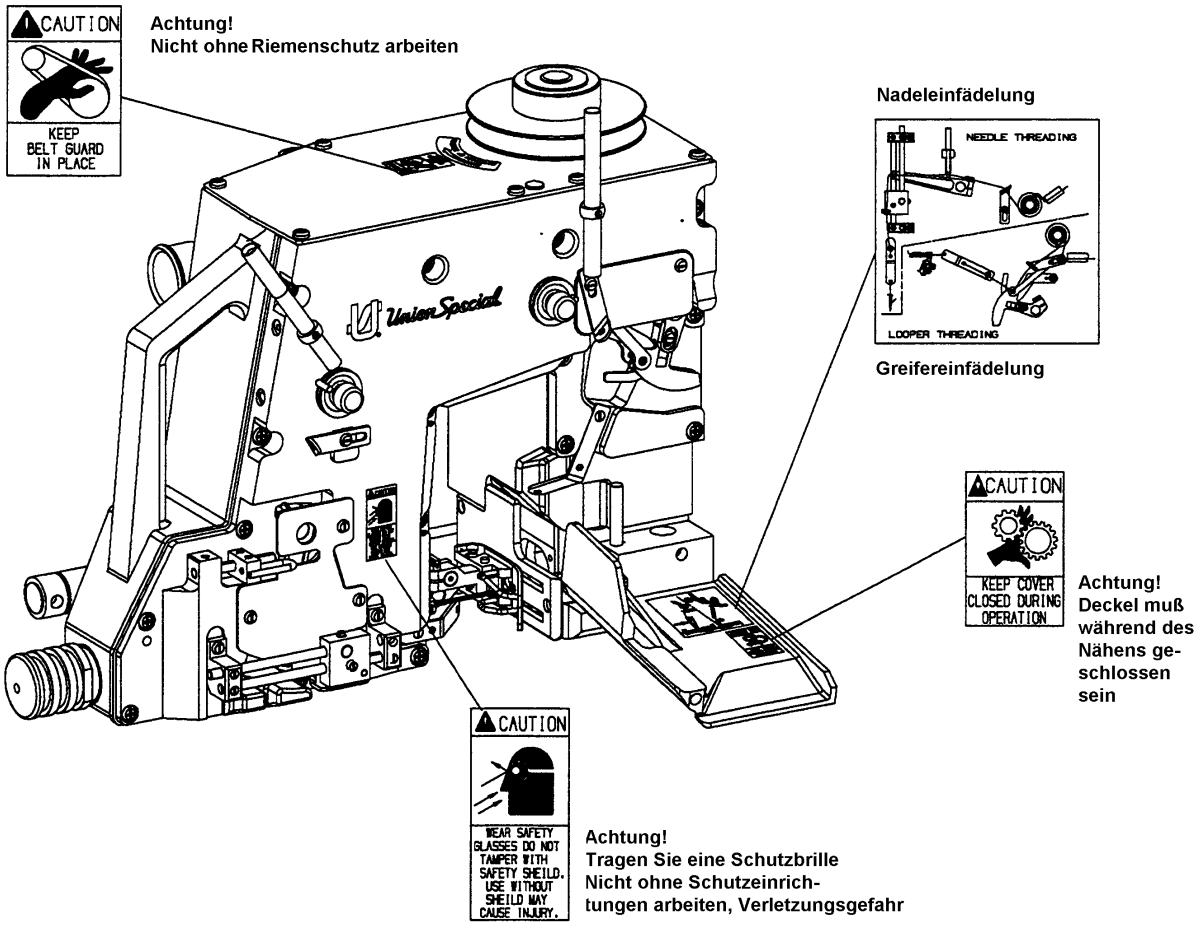

From the library of: Diamond Needle Corp

THREADING THE MACHINE

Turn off main power switch before threading! When using clutch motors without actuation lock wait until motor has completely stopped.

EINFÄDELN DER MASCHINE

Schalten Sie vor dem Einfädeln den Hauptschalter aus! Beim Gebrauch von Kupplungsmotoren ohne Betätigungssperre ist der Stillstand des Motors abzuwarten.

DIRECTION OF ROTATION CLOCKWISE
DREHRICHTUNG IM UHRZEIGERSINN

LOOPER THREAD
GREIFERFADEN

FILLER CORD
DICHTUNGSKORDEL

NEEDLE THREAD
NADELFADEN

From the library of: Diamond Needle Corp

VIEWS AND DESCRIPTION

OF PARTS

DARSTELLUNGEN UND

TEILEBESCHREIBUNGEN

From the library of: Diamond Needle Corp

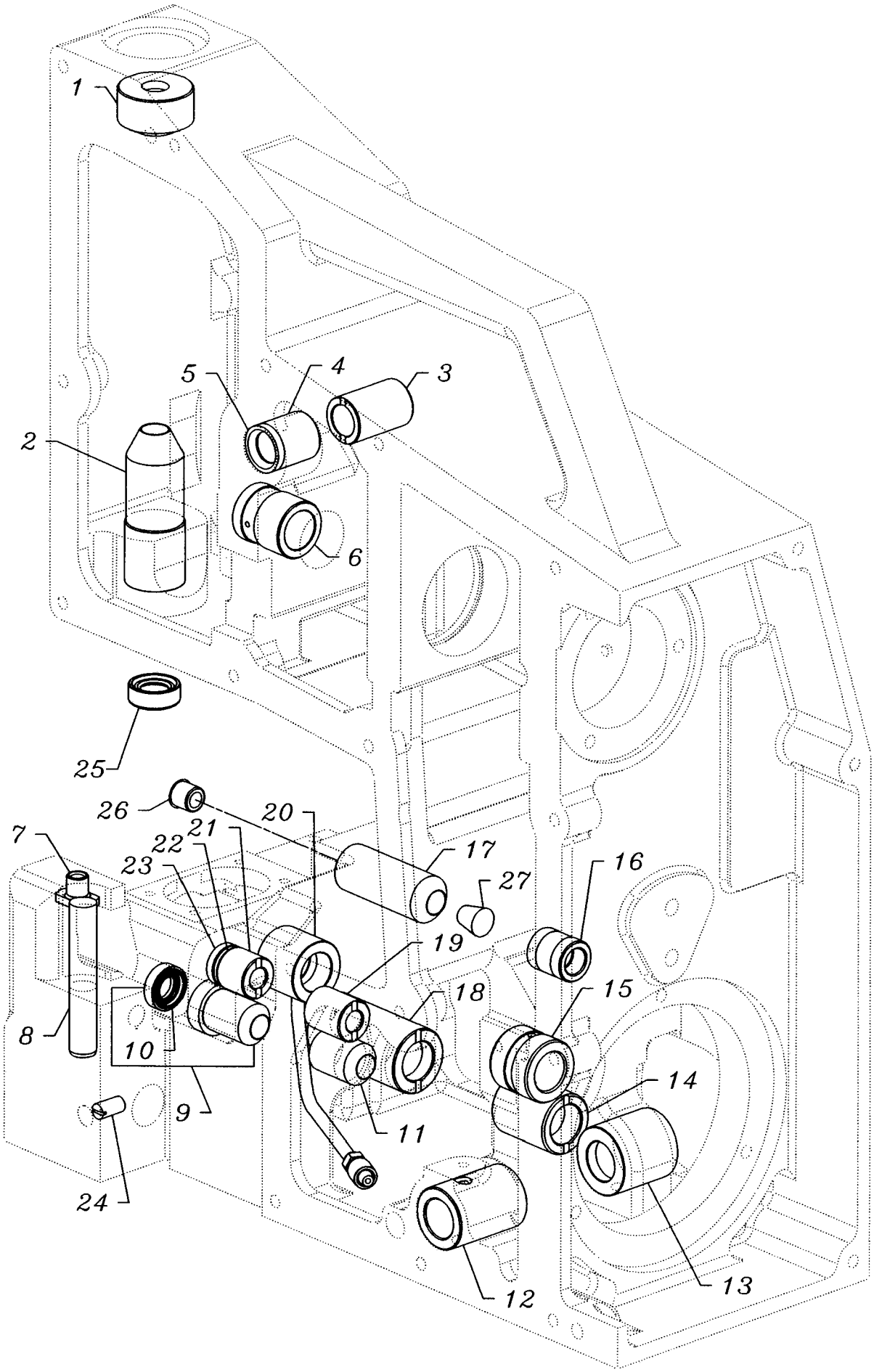

From the library of: Diamond Needle Corp

BUSHINGS
BUCHSEN

Ref. No. Pos. Nr.	Part No. Teil-Nr.	Description	Beschreibung	Amt. Req. Anzahl
*1.	10044AL	Bushing, needle bar	Nadelstangenbuchse	1
**2.	10054A	Bushing, needle bar	Nadelstangenbuchse	1
3.	10044D	Bushing, needle thread control	Buchse, Nadelfadenkontrolle	1
4.	10044C	Bushing, needle thread control	Buchse, Nadelfadenkontrolle	1
5.	660-1033	Lip Seal	Wellendichtring	1
6.	10044X	Bushing, main shaft	Buchse, Hauptwelle	1
7.	10095G	Nut	Mutter	1
8.	660-1044	Pin	Stift	1
9.	G10044T	Bushing, looper drive	Buchse, Greiferantrieb	1
10.	999-256F	Lip Seal	Wellendichtring	1
11.	10044AU	Bushing, looper drive	Buchse, Greiferantrieb	1
12.	10044S	Bushing, looper drive cross shaft	Buchse, Greiferantrieb	1
13.	10044AH	Bushing	Buchse	1
14.	10044E	Bushing	Buchse	1
15.	10044G	Bushing, crank shaft	Buchse, Kurbelwelle	1
16.	10044P	Bushing, knife drive	Buchse, Messerantrieb	1
17.	10044	Bushing, knife drive	Buchse, Messerantrieb	1
18.	10044F	Bushing	Buchse	1
19.	10044AW	Bushing, needle guard	Buchse, Nadelanschlag	1
20.	10044Y	Bushing, with oil tube	Buchse mit Ölrohr	1
21.	10044AV	Bushing, needle guard	Buchse, Nadelanschlag	1
22.	660-1021	Washer, thrust	Scheibe	1
23.	660-1032	Lip Seal	Wellendichtring	1
24.	SS8151230SP	Screw, set	Gewindestift	1
25.	660-1085	Lip Seal	Wellendichtring	1
26.	999-212-093	Plug	Schutzstopfen	1
27.	CO66	Plug	Verschlußstopfen	1

* Secured with loctite # 680
** Light Press Fit & Loctite # 603

* Gesichert mit Loctite Nr. 680
** Leichter Presssitz, mit Loctite Nr. 603 gesichert

From the library of: Diamond Needle Corp

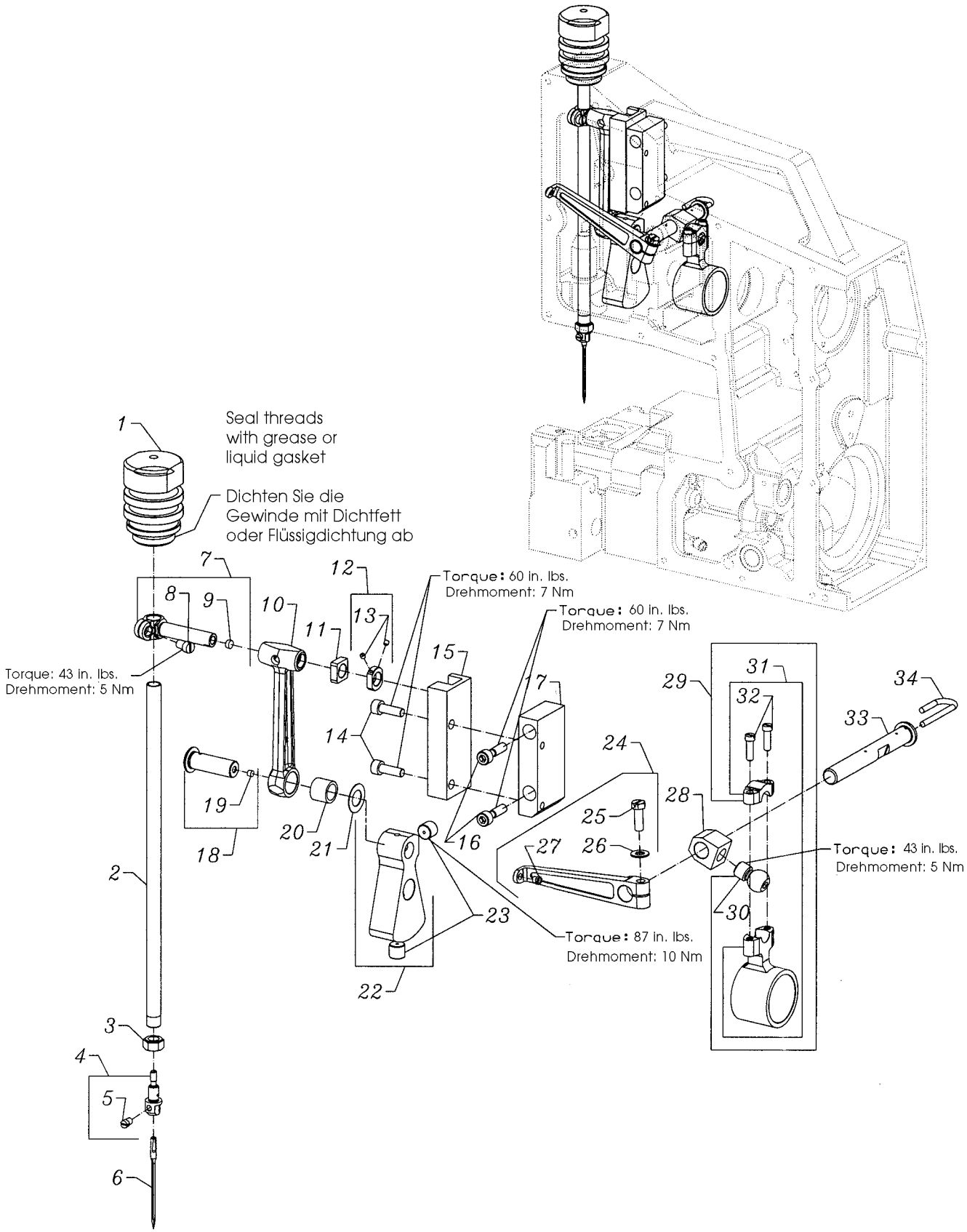

From the library of: Diamond Needle Corp

NEEDLE BAR DRIVE
NADELSTANGENANTRIEB

Ref. No. Pos. Nr.	Part No. Teil-Nr.	Description	Beschreibung	Amt. Req. Anzahl
1.	10096	Guard, needle bar	Nadelstangenschutz	1
2.	10017	Needle Bar	Nadelstange	1
3.	10095F	Nut, hex	Sechskantmutter	1
4.	10018A	Needle Head	Nadelkopf	1
5.	SS6110650TP	Screw	Schraube	1
6.	9848GF250/100	Needle	Nadel	1
7.	10016	Needle Bar Connection	Nadelstangenverbindung	1
8.	SS6150810SP	Screw	Schraube	1
*9.	-----	Plug	Stopfen	1
10.	10045N	Connecting Rod, needle drive	Stange für Nadelantriebsverbindung	1
11.	10038A	Block, slide	Kulissenstein	1
12.	10033H	Collar, needle bar connection	Stellring, Nadelstangenverbindung	1
13.	SS8080410TP	Screw	Schraube	2
14.	SS6151812TP	Screw	Schraube	2
15.	10037	Guide, needle drive	Führung für Nadelantrieb	1
16.	SS6152212SP	Screw	Schraube	2
17.	10083	Bracket, needle drive guide	Halter für Nadelantriebsführung	1
18.	10047B	Crank Pin, needle drive	Kurbelzapfen für Nadelantrieb	1
*19.	-----	Plug	Stopfen	1
20.	660-1037	Bearing, caged needle	Nadellager	1
21.	660-1059	Washer	Scheibe	1
22.	10091	Counterweight, needle drive	Gegengewicht für Nadelantrieb	1
23.	22894AV	Screw, set	Gewindestift	2
24.	10048A	Lever, needle thread	Nadelfadenhebel	1
25.	SS9151740CP	Screw	Schraube	1
26.	WP0651001SB	Washer	Scheibe	1
27.	B1124804000	Eyelet, thread	Fadenöse	1
28.	10016A	Connection	Antriebsstück	1
29.	29126FP	Bearing Assembly	Lager, komplett	1
*30.	-----	Screw, ball	Kugelschraube	1
*31.	-----	Bearing, ball joint	Kugellager	1
32.	SS6121610TP	Screw	Schraube	2
33.	10022G	Shaft, needle bar connection	Welle für Nadelstangenverbindung	1
34.	CL21	Wick	Docht	1

*NOTE: Not sold separately
*HINWEIS: Nicht einzeln erhältlich

From the library of: Diamond Needle Corp

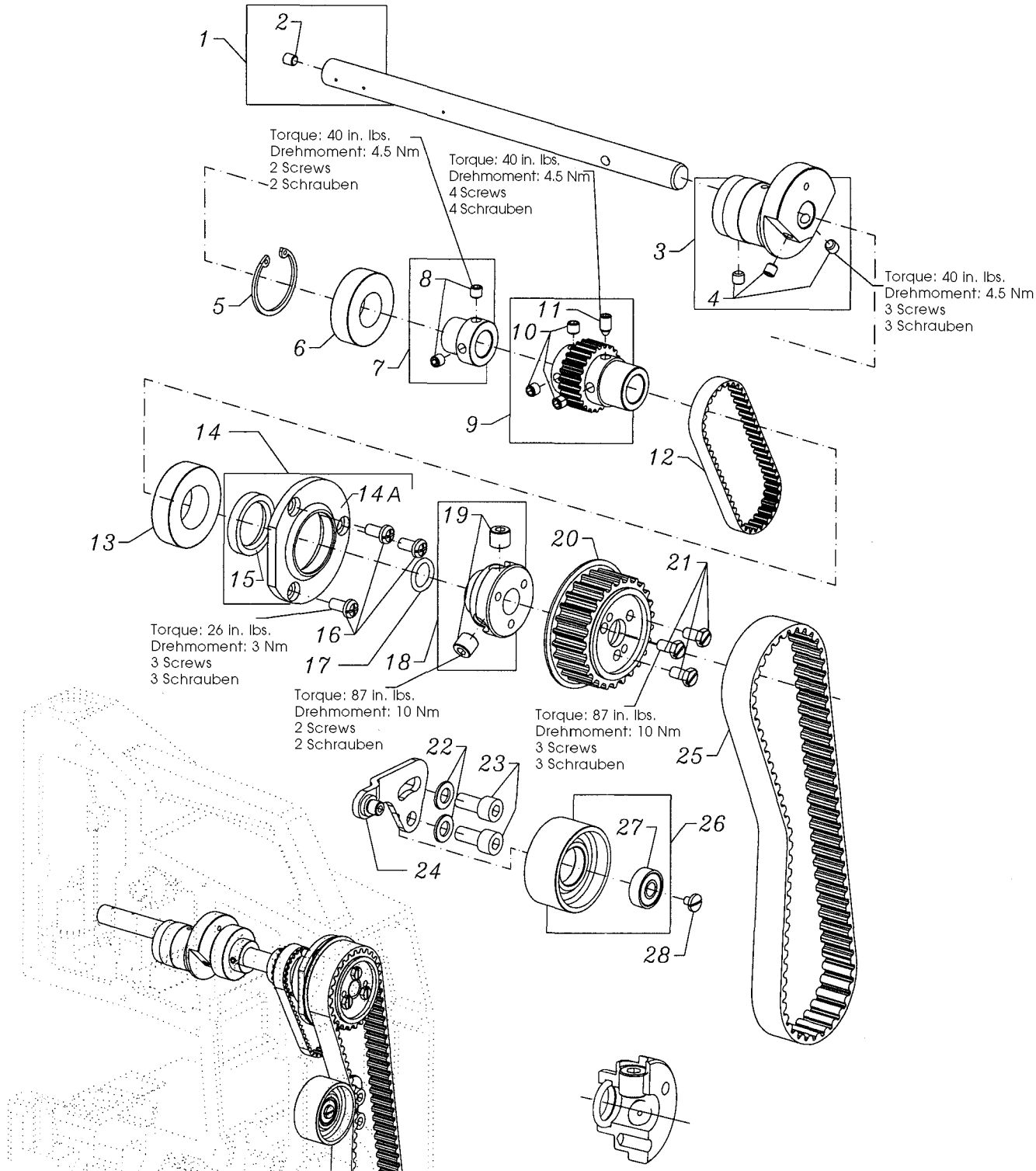

CUT-AWAY VIEW
REF. NO. 18
Shows O-Ring Installation

TEILANSICHT
POS. NR. 18
zeigt O-Ring Einbau

From the library of: Diamond Needle Corp

UPPER MAIN SHAFT
OBERE HAUPTWELLE

Ref. No. Pos. Nr.	Part No. Teil-Nr.	Description	Beschreibung	Amt. Req. Anzahl
1.	10022F	Main Shaft, upper	Obere Hauptwelle	1
2.	TA0370601M0	Plug	Stopfen	1
3.	10040B	Eccentric	Exzenter	1
4.	SS8660612TP	Screw, set	Gewindestift	3
5.	660-1029	Ring, retaining	Sicherungsring	1
6.	660-1056	Bearing, ball	Kugellager	1
7.	10033J	Collar	Stellring	1
8.	SS8660612TP	Screw, set	Gewindestift	2
9.	10042D	Sprocket, belt	Zahnriemenritzel	1
10.	SS8660612TP	Screw, set	Gewindestift	3
11.	SS8661212TP	Screw, set	Gewindestift	1
12.	10042H	Belt, timing	Zahnriemen	1
13.	660-1055	Bearing, ball	Kugellager	1
14.	10042K	Flange Assembly	Flansch, komplett	1
14A.	10042F	Flange	Flansch	1
15.	660-1103	Lip Seal	Wellendichtring	1
16.	SS4151215SP	Screw	Schraube	3
17.	660-212	"O" Ring	Dichtungsring	1
18.	10021D	Hub	Nabe	1
19.	22894AV	Screw, set	Gewindestift	2
20.	10021E	Pulley, belt	Zahnriemenrad	1
21.	SS9151120CP	Screw	Schraube	3
22.	95953	Washer	Scheibe	2
23.	SM6081802TP	Screw	Schraube	2
24.	10067	Lever, belt tension	Riemenspanner	1
25.	10042J	Belt, timing	Zahnriemen	1
26.	10076	Roller, tension	Spannrolle	1
27.	660-1041	Bearing, ball	Kugellager	1
28.	SS7110570SP	Screw	Schraube	1

From the library of: Diamond Needle Corp

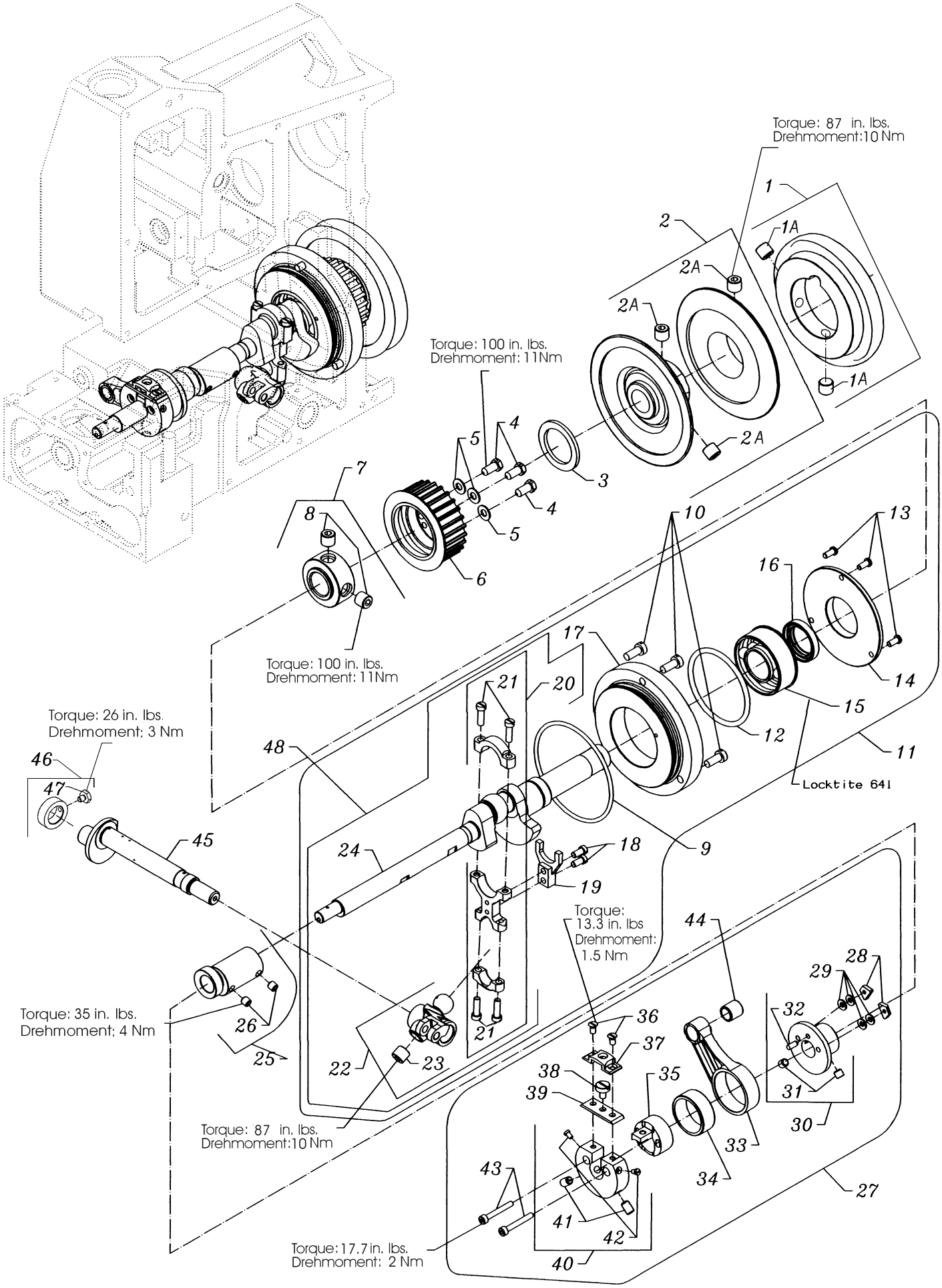

From the library of: Diamond Needle Corp

CRANKSHAFT ASSEMBLY
KURBELWELLE, KOMPLETT

Ref. No. Pos. Nr.	Part No. Teil-Nr.	Description	Beschreibung	Amt. Req. Anzahl
**1.	10021FN	Handwheel	Handrad	1
1A.	95510	Screw, set	Gewindestift	2
2.	10021F	Pulley, adjustable	Riemenscheibe, verstellbar	1
2A.	22894AV	Screw, set	Gewindestift	3
3.	10084A	Washer, felt	Filzscheibe	1
4.	SS9151420TP	Screw	Schraube	3
5.	WP0621016SD	Washer	Scheibe	3
6.	10042	Sprocket, feed drive	Zahnriemenrad, Transportantrieb	1
7.	10021B	Hub	Nabe	1
8.	22894AV	Screw, set	Gewindestift	2
9.	660-1028	"O" Ring	Dichtungsring	1
10.	SS6151440SP	Screw	Schraube	3
11.	29126FT	Crankshaft Assembly	Kurbelwelle, komplett	1
12.	660-1104	"O" Ring	Dichtungsring	1
13.	SS4111215SP	Screw	Schraube	3
14.	10042C	Flange Cover	Flanschabdeckung	1
15.	660-1031	Bearing	Lager	1
16.	660-1103	Lip Seal	Wellendichtring	1
17.	10042B	Flange	Flansch	1
18.	SS6121060SP	Screw	Schraube	2
19.	10035A	Guide Fork	Führungsgabel	1
*20.	10045C	Connecting Rod	Verbindungsstange	1
21.	SS7121610SP	Screw	Schraube	4
*22.	10013	Looper Drive Rocker	Greiferantriebshebel	1
23.	22894AV	Screw, set	Gewindestift	1
*24.	10022	Crankshaft	Kurbelwelle	1
25.	10040	Eccentric, looper drive	Greiferantriebsexzenter	1
26.	SS8660612TP	Screw, set	Gewindestift	2
27.	29126FS	Stitch Length Adj. Mechanism	Stichsteller	1
28.	10095E	Nut	Mutter	2
29.	660-1047	Washer	Tellerfeder	4
30.	10042A	Flange	Flansch	1
31.	SS8660612TP	Screw, set	Gewindestift	2
32.	96519	Pin	Stift	1
*33.	10045H	Connecting Rod	Verbindungsstange	1
*34.	660-1036	Bearing, needle	Nadellager	1
35.	10040A	Eccentric	Exzenter	1
36.	SS1110840SP	Screw	Schraube	2
37.	10082D	Cover	Deckel	1
38.	22599F	Screw, adjustment	Schraube	1
*39.	10037E	Disc Segment	Scheibensegment	1
40.	10085	Disc	Scheibe	1
41.	SS8661012TP	Screw, set	Gewindestift	2
42.	SS7080520SP	Screw	Schraube	2
43.	SM6043002TN	Screw	Schraube	2
44.	660-1035	Bearing	Lager	1
45.	10022D	Crankshaft, looper drive	Kurbelwelle für Greiferantrieb	1
46.	10033A	Collar	Stellring	1
47.	SS9110543CP	Screw	Schraube	1
48.	29477NT	Crankshaft Subassembly	Kurbelwelle, teilkomplett	1

*NOTE: Not sold separately
*HINWEIS: Nicht einzeln erhältlich

** For styles BC111P11-1N1, -1N2, -1N3
** Für Typen BC111P11-1N1, -1N2, -1N3

From the library of: Diamond Needle Corp

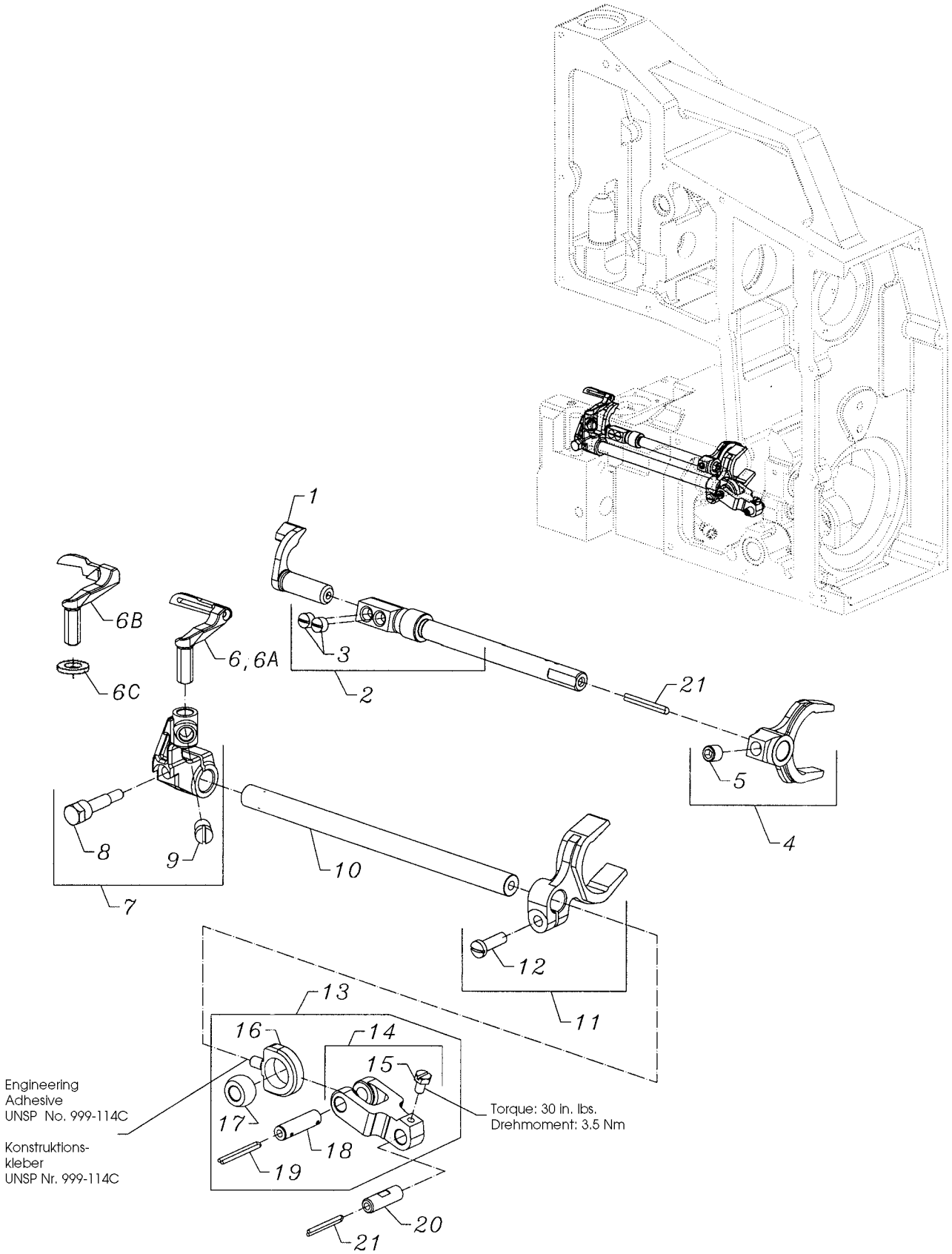

From the library of: Diamond Needle Corp

LOOPER DRIVE AND NEEDLE GUARD DRIVE
GREIFER- UND NADELANSCHLAGANTRIEB

Ref. No. Pos. Nr.	Part No. Teil-Nr.	Description	Beschreibung	Amt. Req. Anzahl
1.	10025	Needle Guard	Nadelanschlag	1
2.	10022E	Shaft, needle guard	Welle für Nadelanschlag	1
3.	SS8150510TP	Screw, set	Gewindestift	2
4.	10035	Fork, needle guard	Gabel für Nadelanschlag	1
5.	SS8660612TP	Screw, set	Gewindestift	1
6.	10008	Looper (401 stitch)	Greifer (401 Stich)	1
*6A.	C10008	Looper, chromium plated (401 stitch)	Greifer, verchromt (401 Stich)	1
*6B.	10008A	Blind Looper (101 stitch)	Einfachkettenstichgreifer (101 Stich)	1
6C.	80137A	Collar 1 mm thick (if required only)	Unterlegring 1 mm dick (nur wenn erforderlich)	1
7.	10013A	Looper Holder	Greiferhalter	1
8.	22894AW	Screw	Schraube	1
9.	SS6660610TP	Screw	Schraube	1
10.	10043	Looper Bar	Greiferstange	1
11.	10035C	Fork, connecting	Verbindungsgabel	1
12.	SS7111410SP	Screw	Schraube	1
13.	29105BF	Fork Assembly, looper drive	Gabel, komplett für Greiferlängsweg	1
14.	10035B	Fork, connection	Verbindungsgabel	1
15.	SS9090640SP	Screw	Schraube	1
16.	10035E	Joint, looper drive	Greiferantriebsverbindung	1
17.	10088	Ball	Kugel	1
18.	10045J	Pin, link	Gelenkstift	1
19.	CL21	Wick	Docht	1
20.	10045K	Pin, link	Gelenkstift	1
21.	CL21	Wick	Docht	2

* Extra send and charge item

* Gegen zusätzliche Bestellung und Berechnung

From the library of: Diamond Needle Corp

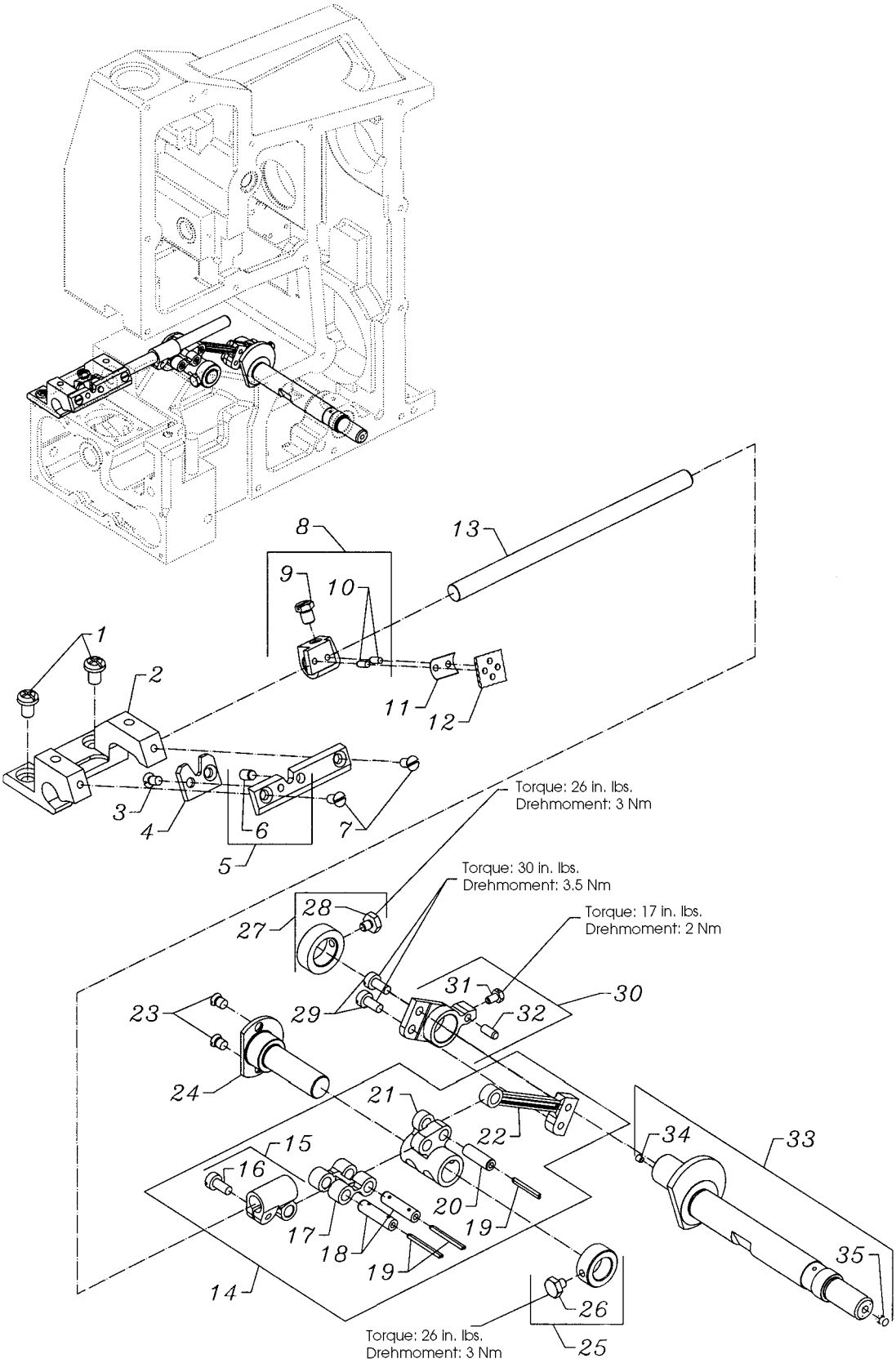

From the library of: Diamond Needle Corp

KNIFE DRIVE AND THROAT PLATE SUPPORT FOR BC111PG01-1
MESSERANTRIEB UND STICHPLATTENTRÄGER FÜR BC111PG01-1

Ref. No. Pos. Nr.	Part No. Teil-Nr.	Description	Beschreibung	Amt. Req. Anzahl
1.	SS4150915SP	Screw	Schraube	2
2.	10080	Support, throat plate	Stichplattenträger	1
3.	SS1110840SP	Screw	Schraube	1
4.	10070	Knife, fixed	Messer, feststehend	1
5.	10050	Knife Holder, fixed	Messerhalter, feststehend	1
6.	10047N	Pin	Stift	1
7.	SS1110840SP	Screw	Schraube	2
8.	10050A	Knife Holder, moveable	Messerhalter, beweglich	1
9.	SS9150730SP	Screw	Schraube	1
10.	10047F	Pin	Stift	2
11.	10057B	Spring, leaf	Blattfeder	1
12.	10049	Knife, moveable	Messer, beweglich	1
13.	10073	Bar, knife drive	Messerantriebsstange	1
14.	29126FU	Knife Drive Assembly	Messerantrieb, komplett	1
15.	10073A	Knife Bar Connection	Messerstangenverbindung	1
16.	SS6111010SP	Screw	Schraube	1
17.	10045A	Link	Gelenk	1
18.	10045M	Pin, link	Gelenkstift	2
19.	CL21	Wick	Docht	3
20.	10045	Pin, link	Gelenkstift	1
21.	10045B	Link	Gelenk	1
22.	10045G	Rod, connecting	Schubstange	1
23.	SS1120710SP	Screw	Schraube	2
24.	10095D	Bolt	Bolzen	1
25.	10033	Collar	Stellring	1
26.	SS9110543CP	Screw	Schraube	1
27.	10033A	Collar	Stellring	1
28.	SS9110543CP	Screw	Schraube	1
29.	SS6111010SP	Screw	Schraube	2
30.	10045D	Link	Gelenk	1
31.	SS9090640SP	Screw	Schraube	1
32.	96519	Pin	Stift	1
33.	10022D	Crankshaft, knife drive	Kurbelwelle für Messerantrieb	1
*34.	-----	Plug	Stopfen	1
*35.	-----	Plug	Stopfen	1

*NOTE: Not sold separately
*HINWEIS: Nicht einzeln erhältlich

From the library of: Diamond Needle Corp

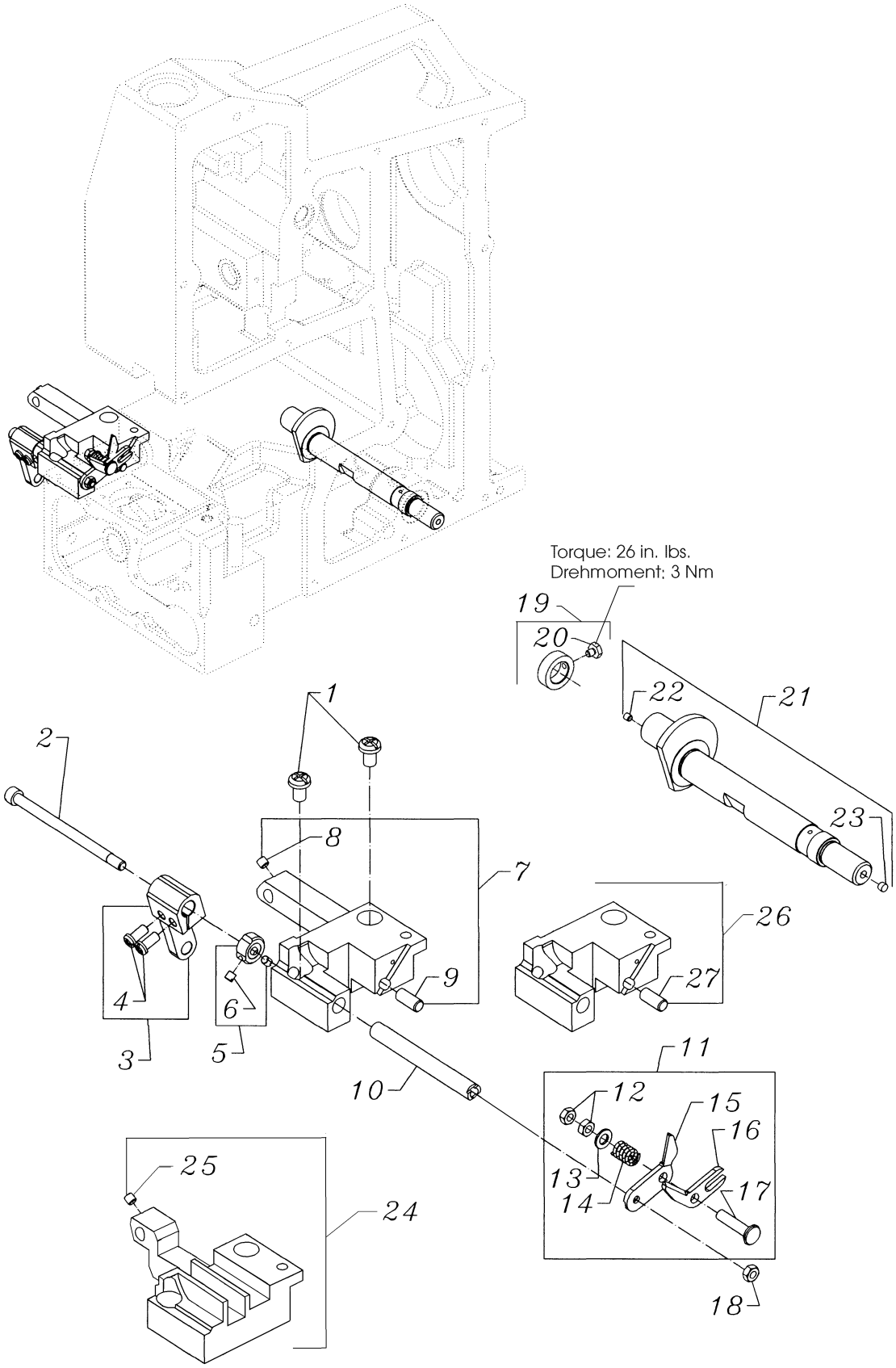

From the library of: Diamond Needle Corp

KNIFE DRIVE FOR BC111P11-1, BC111P12-1A, -1B, -1M AND THROAT PLATE SUPPORTS FOR BC111P, BC111T
MESSERANTRIEB FÜR BC111P11-1, BC111P12-1A, -1B, -1M UND STICHPLATTENTRÄGER FÜR BC111P, BC111T

Ref. No. Pos. Nr.	Part No. Teil-Nr.	Description	Beschreibung	Amt. Req. Anzahl
1.	SS4150915SP	Screw	Schraube	2
2.	10095M	Screw	Zylinderschraube	1
3.	10073C	Lever, knife drive	Messerantriebshebel	1
4.	SS4111215SP	Screw	Schraube	2
5.	10033K	Collar	Stellring	1
6.	88	Screw	Gewindestift	2
7.	10080A	Throat Plate Support, BC111P	Stichplattenträger für BC111P	1
8.	SS8110422TP	Screw	Schraube	1
9.	96531A	Pin	Stift	1
10.	10022L	Shaft, knife drive, hollow	Messerantriebswelle, hohl	1
11.	10069A	Chain Cutter Assembly	Kettenschere, komplett	1
12.	NS6120310SP	Nut	Mutter	2
13.	95955	Washer	Scheibe	1
14.	97000	Spring	Druckfeder	1
*15.	-----	Inner Knife	Innenmesser	1
*16.	-----	Outer Knife	Außenmesser	1
17.	A10510	Bolt	Messerbolzen	1
18.	NS6120310SP	Nut	Mutter	1
19.	10033A	Collar	Stellring	1
20.	SS9110543CP	Screw	Schraube	1
21.	10022D	Crankshaft	Kurbelwelle	1
*22.	-----	Plug	Stopfen	1
*23.	-----	Plug	Stopfen	1
**24.	10080D	Throat Plate Support, BC111T	Stichplattenträger für BC111T	1
25.	SS8110422TP	Screw	Schraube	1
***26.	10080AN	Throat Plate Support, BC111P11-1N1, -1N2, -1N3	Stichplattenträger für BC111P11-1N1, -1N2, -1N3	1
27.	96531A	Pin	Stift	1

* NOTE: Not sold separately
* HINWEIS: Nicht einzeln erhältlich

** For styles BC111T11-1, BC111T12-1M, TA12-1M
** Für Typen BC111T11-1, BC111T12-1M, TA12-1M

*** For styles BC111P11-1N1, -1N2, -1N3
*** Für Typen BC111P11-1N1-, 1N2, -1N3

From the library of: Diamond Needle Corp

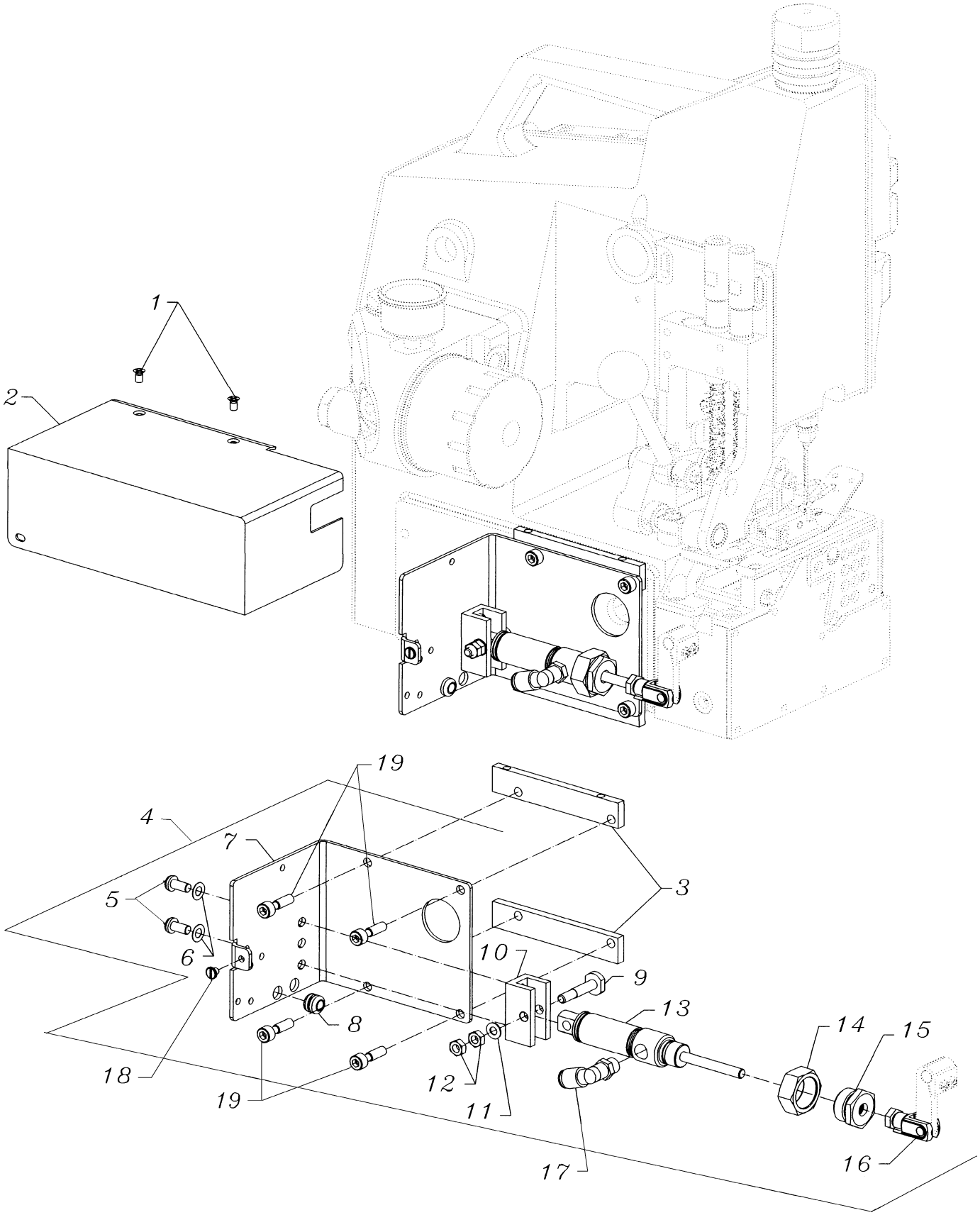

From the library of: Diamond Needle Corp

AIR CYLINDER DRIVE FOR BC111P11-1, BC111P12-1A, -1B, -1M
LUFTZYLINDERANTRIEB FÜR BC111P11-1, BC111P12-1A, -1B, -1M

Ref. No. Pos. Nr.	Part No. Teil-Nr.	Description	Beschreibung	Amt. Req. Anzahl
1.	SS1110840SP	Screw, cover	Schraube für Abdeckhaube	2
2.	10082L	Cover, left end	Abdeckhaube, links	1
3.	10083N	Spacer	Distanzleiste	2
4.	29925BCN1	Air Cylinder Drive	Luftzylinder-Antrieb	1
*5.	SS4151215SP	Screw	Schraube	2
6.	99521	Cup Washer	Federscheibe 6,4	2
7.	10083P	Mounting Bracket	Haltewinkel	1
8.	998-326K	Grommet	Durchführungstülle	1
9.	80696	Stud	Schraube	1
10.	671G24	Bracket for cylinder	Haltewinkel für Zylinder	1
11.	20	Washer	Unterlagscheibe	1
12.	18	Nut	Mutter	2
13.	671A379	Air Cylinder	Luftzylinder	1
14.	99374	Lock Nut	Kontermutter	1
15.	99372	Stop Screw	Anschlagschraube	1
16.	G660-1112	Clevis	Gabelkopf	1
17.	999-412G1/8-6	Elbow Fitting	Winkeleinschraubanschluß	1
18.	SS6110480SP	Screw, cover	Schraube für Abdeckung	1
19.	SS6152212SP	Screw	Schraube	4

* The screws have to be secured with the engineering adhesive part No. 999-114C

* Die Schrauben müssen mit dem Konstruktions-kleber Teil-Nr. 999-114C gesichert werden.

From the library of: Diamond Needle Corp

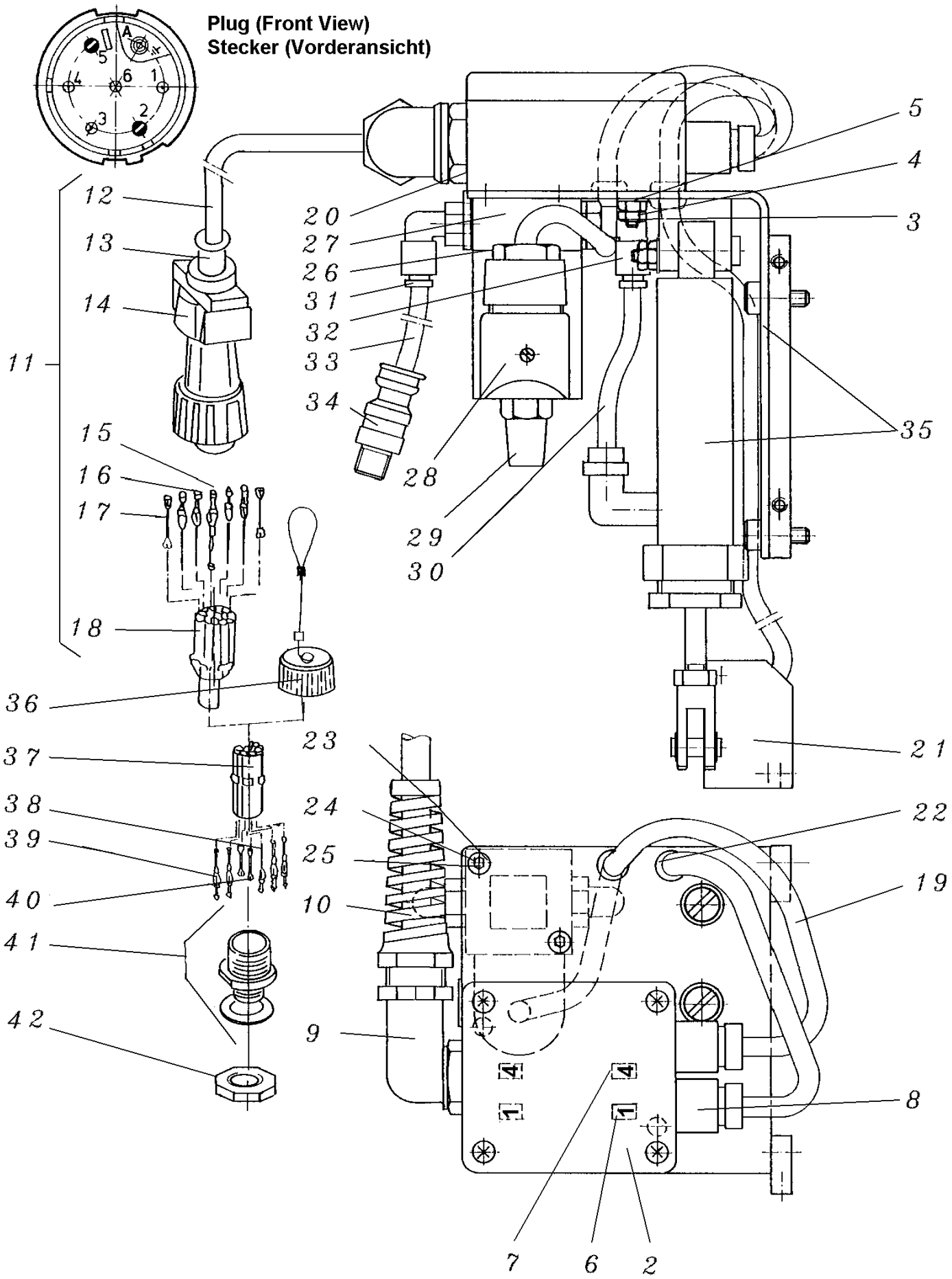

From the library of: Diamond Needle Corp

AIR CYLINDER DRIVE FOR BC111P12-1M, -1A, -1B
LUFTZYLINDERANTRIEB FÜR BC111P12-1M, -1A, -1B

Ref. No. Pos. Nr.	Part No. Teil-Nr.	Description	Beschreibung	Amt. req. Anzahl
*1.	29925BCNM, BCNA,BCNB	Air Cylinder Drive Assembly	Luftzylinder-Antrieb, komplett	1
2.	998-59D	Terminal Box	Klemmengehäuse	1
3.	95153	Screw	Schraube	2
4.	95257	Nut	Mutter	4
5.	95954	Washer	Scheibe	2
6.	998-247-1	Marking Ring 1	Bezeichnungsring 1	2
7.	998-247-4	Marking Ring 4	Bezeichnungsring 4	2
8.	998-313D	Cable Screwing	Kabelverschraubung	2
9.	998-419AK	Elbow Screw-Fitting	Winkel-Kabelverschraubung	1
10.	998-313F	Cable Screwing	Kabelverschraubung	1
11.	90233DCB	Cable with Plug Assembly	Kabel mit Stecker, komplett	1
12.	G21233EA	Supply Cable	Zuleitung	1
13.	998-226A5	Cable Sleeve	Tülle	1
14.	998-226A1	Plug Housing	Steckergehäuse	1
15.	998-227A3	Socket Contact	Buchsenkontakt	1
16.	998-226A3	Pin Contact	Stiftkontakt	4
17.	998-226A4	Sealing Plug	Blindstopfen	2
18.	998-226A2	Contact Insert, pins	Stiftkontaktträger	1
19.	90233C	Cable	Kabel	1
20.	998-31AK	Nut	Mutter	1
21.	A10516	Proximity Switch 20-250 V AC/DC	Näherungsschalter 20-250 V AC/DC	1
22.	998-326K	Grommet	Durchführungstülle	1
23.	95954	Washer	Scheibe	2
24.	96202	Washer, lock	Federring 4	2
25.	95409	Screw	Schraube	2
*26.	999M374	Solenoid Valve 24 V DC	Magnetventil 24 V DC	1
	999A374	Solenoid Valve 200-230 V, 50/60 Hz	Magnetventil 200-230 V, 50/60 Hz	1
	999B374	Solenoid Valve 100-110 V, 50/60 Hz	Magnetventil 100-110 V, 50/60 Hz	1
27.	999-374S	Connecting Block (stainless steel)	Magnetanschlußblock (V2A)	1
*28.	998-429M	Coupler Plug 24 V DC	Gerätedose 24 V DC	1
	998-429B	Coupler Plug 100-230 V, 50/60 Hz	Gerätedose 100-230 V, 50/60 Hz	1
29.	999-140A	Muffler	Schalldämpfer	1
30.	1314001	PA-Tube 6x4; 0.09 m long	PA-Schlauch 6x4; 0,09 m lang	1
31.	999-411G1/8-6	Ellbow Fitting	Winkeleinschraubanschluß	1
32.	999-411G1/8-6	Ellbow Fitting	Winkeleinschraubanschluß	1
33.	1314001	PA-Tube 6x4; 1 m long	PA-Schlauch 6x4; 1m lang	1
34.	999-199B	Coupling	Steckkupplung	1
35.	29925BCN1	Air Cylinder Drive, see page 27	Luftzylinderantrieb, siehe Seite 27	1
**36.	998-228	Protection Cap	Verschlußkappe	1
**37.	998-227A2	Contact Insert, receptacle	Kontaktträger für Steckdose	1
**38.	998-226A3	Pin Contact	Stiftkontakt	1
**39.	998-227A3	Socket Contact	Buchsenkontakt	4
**40.	998-226A4	Sealing Plug	Blindstopfen	2
**41.	998-227A1	Receptable Housing	Steckdosengehäuse	1
**42.	998-230	Nut	Mutter	1

* Please indicate voltage and current when ordering

** Ref. Nos. 36 to 42 are part of the switch box of the bag closing station and listed and illustrated for reference only.

For assembling the plug and connecting the cable leads (Ref. Nos. 11 to 19 and 21) see manual No. G280EN.

* Beim Bestellen bitte Spannung und Stromart angeben

** Pos. Nrn. 36 bis 42 gehören zum Schaltkasten derSackzunähanlage und sind nur als Hinweis aufgelistet und abgebildet.

Zum Zusammenbau des Steckers und zum Anschließen der Kabeladern (Pos. Nrn. 11 bis 19 und 21) siehe Katalog Nr. G280EN.

From the library of: Diamond Needle Corp

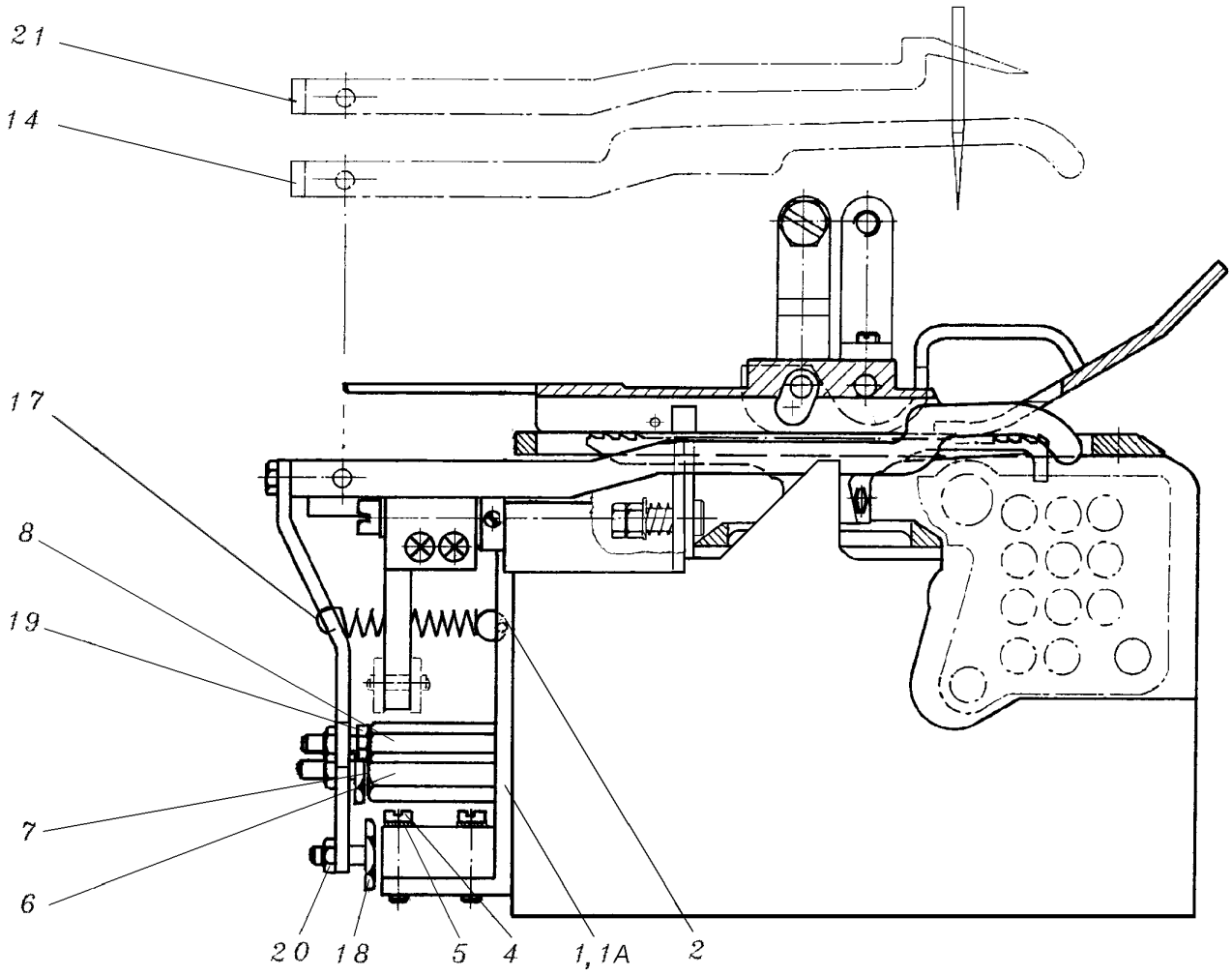

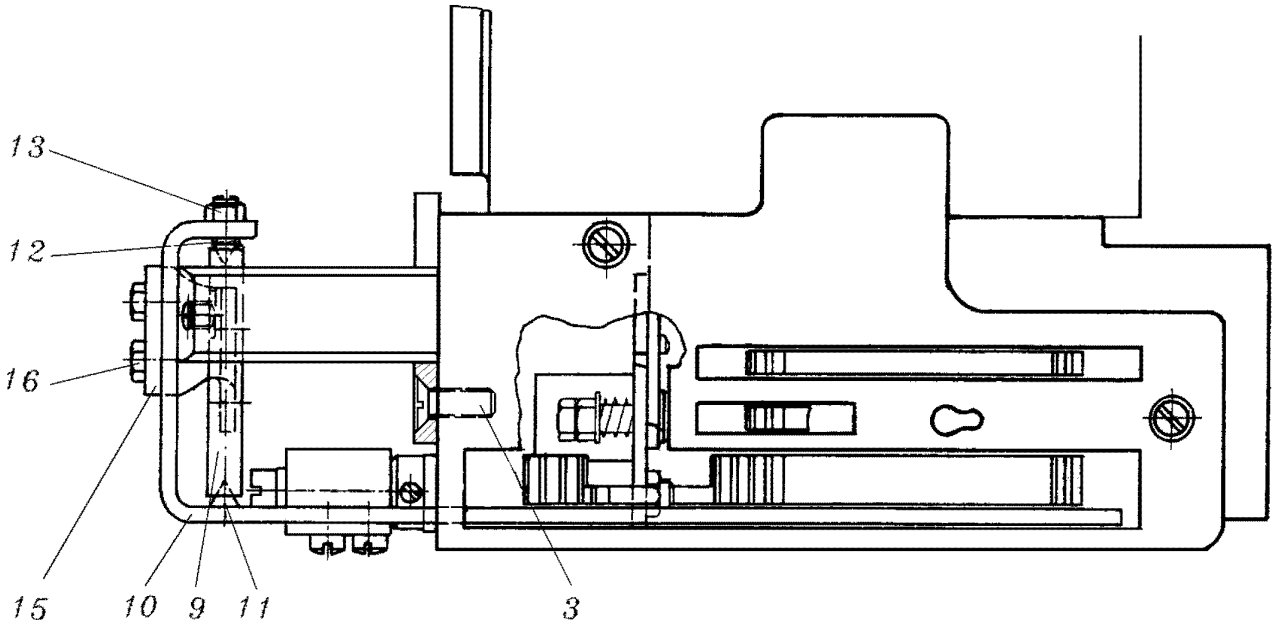

From the library of: Diamond Needle Corp

FEELER FOR BC111P12-1M, -1A, -1B, BC111T12-1M, TA12-1M
TASTER FÜR BC111P12-1M, -1A, -1B, BC111T12-1M, TA12-1M

Ref. No. Pos. Nr.	Part No. Teil-Nr.	Description	Beschreibung	Amt. Req. Anzahl
1.	A10504	Bracket, sensor for BC111P12-1M, -1A, -1B	Halter für Näherungsschalter für BC111P12-1M, -1A, -1B	1
1A.	A10504A	Bracket, sensor for BC111T12-1M, TA12-1M	Halter für Näherungsschalter für BC111T12-1M, TA12-1M	1
2.	96826	Pin	Paßkerbstift	1
3.	SS2621540SP	Screw, bracket	Schraube für Halter	2
*4.	95167	Screw, sensor	Schraube für Näherungsschalter	2
5.	96103A	Lock Washer	Fächerscheibe	2
*6.	A10507	Stud	Magnethaltebolzen	1
7.	90710C	Magnet	Magnet	1
*8.	A10506	Stud	Anschlagbolzen	1
9.	A10525	Centering Shaft	Zentrierachse	1
10.	A10508R	Feeler (Standard)	Taster (Standard)	1
11.	80638S	Centering Pin	Zentrierstift	1
12.	99288	Screw	Gewindestift	1
13.	15037A	Nut	Mutter	1
**14.	A10508RE	Feeler (long)	Taster (lang)	1
15.	A10505	Holder	Schaltfahne	1
16.	22519	Screw	Schraube	2
17.	A10515	Spring	Zugfeder	1
18.	99339	Screw, proximity switch/magnet	Schraube für Näherungsschalter/Magnet	2
19.	22782A	Screw, feeler stop	Schraube für Tasteranschlag	1
20.	907	Nut	Mutter	3
***21.	A10508RB	Feeler	Taster	1

* The screws have to be secured with the engineering adhesive part No. 999-114C

* Die Schrauben müssen mit den Konstruktionskleber Teil-Nr. 999-114C gesichert werden

** On demand only, e.g. when replacing class 80800

** Nur bei Bedarf, z.B. beim Ersetzen der Klasse 80800

*** On demand only

*** Nur bei Bedarf

From the library of: Diamond Needle Corp

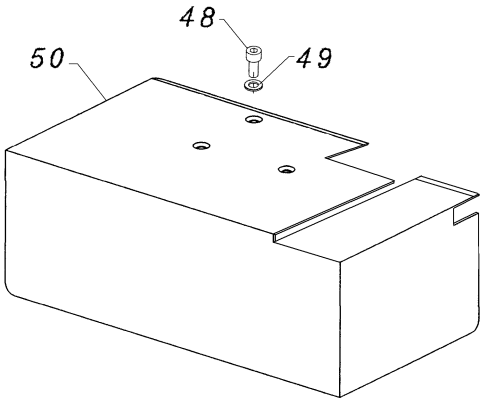

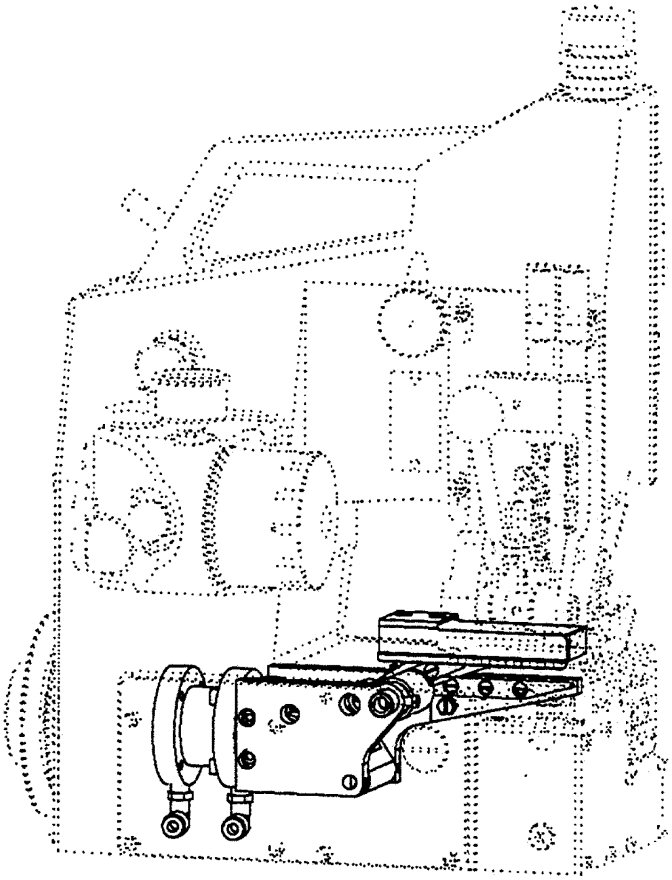

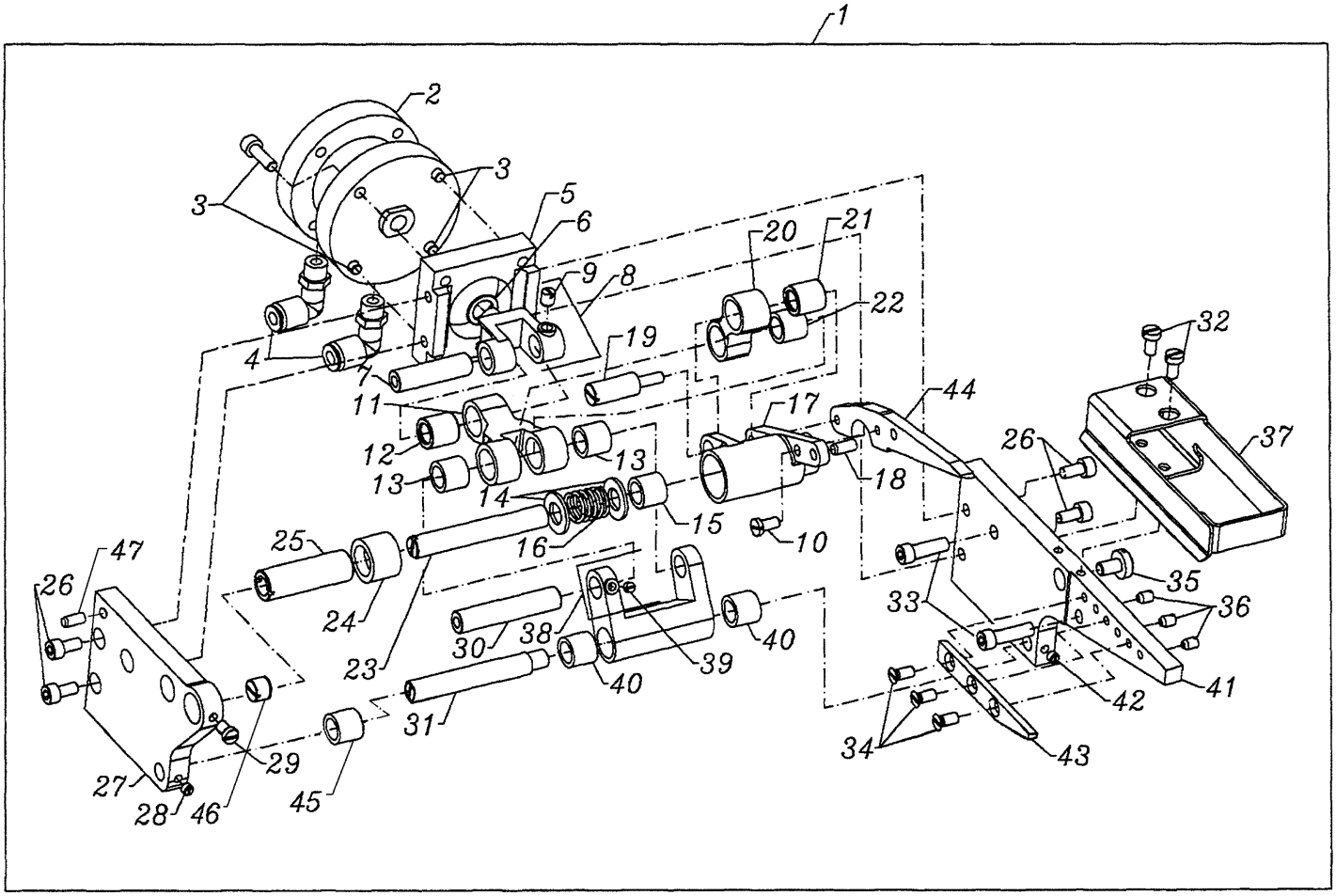

From the library of: Diamond Needle Corp

TAPE CUTTER FOR BC111T11-1, BC111T12-1M, TA12-1M
BANDABSCHNEIDER FÜR BC111T11-1, BC111T12-1M, TA12-1M

Ref. No. Pos. Nr.	Part No. Teil-Nr.	Description	Beschreibung	Amt. Req. Anzahl
1.	29480TK2	Tape Cutter Assembly	Bandabschneider komplett	1
2.	671A361	Air Cylinder	Luftzylinder	1
3.	SM6051602TP	Screw	Schraube	4
4.	671F81C	Elbow Fitting	Winkelverschraubung	2
5.	10083H	Mounting Bracket	Befestigungshalter	1
6.	10109700	Washer	Scheibe	1
7.	10047L	Link Pin	Gelenkstift	1
8.	10034F	Fork	Gabel	1
9.	SS8150710SP	Screw	Schraube	1
10.	SS7621040SP	Screw	Schraube	1
11.	10035F	Connecting Link	Verbindungsgelenk	1
12.	660-892D	Needle Bearing	Nadellager	1
13.	660-892B	Needle Bearing	Nadellager	2
14.	10086	Washer	Scheibe	2
15.	10044AA	Bearing Bushing, left	Lagerbuchse, links	1
16.	10032B	Spring	Feder	1
17.	10072	Knife Holder	Messerhalter	1
18.	10047E	Dowel Pin	Stift	1
19.	10095J	Bolt	Bolzen	1
20.	10035G	Link	Verbindung	1
21.	660-892D	Needle Bearing	Nadellager	1
22.	660-892B	Needle Bearing	Nadellager	1
23.	10022J	Shaft	Stange	1
24.	10044AB	Bearing Bushing, right	Lagerbuchse, rechts	1
25.	10044Z	Bushing	Buchse	1
26.	SM6051002TP	Screw	Schraube	4
27	10083G	Bracket	Halter	1
*28.	SS8120410SP	Screw	Schraube	1
*29.	SS7120710SP	Screw	Schraube	1
30.	10047M	Connecting Pin	Verbindungsstift	1
31.	10022K	Eccentric Shaft	Exzenterachse	1
32.	SS6120940SP	Screw	Schraube	1
33.	SS9152130CP	Screw	Schraube	2
34.	SS1121010SP	Screw	Schraube	3
35.	SS6151040SP	Screw	Schraube	1
36.	SS8120740SP	Screw	Schraube	3
37.	10078	Guard	Schutz	1
38.	10035H	Knife Link	Messergelenk	1
*39.	SS8120410SP	Screw	Schraube	1
40.	660-892B	Needle Bearing	Nadellager	2
41.	10083E	Mounting Plate	Befestigungsplatte	1
42.	SS8120410SP	Screw	Schraube	1
43.	10049A	Knife, fixed	Messer, feststehend	1
44.	10070A	Knife, movable	Messer, beweglich	1
45.	10037K	Eccentric Bushing	Exzenterbuchse	1
46.	95520A	Screw	Gewindestift	1
47.	96502	Pin	Paßstift	4
**48.	95403A	Screw, cover	Schraube für Abdeckhaube	3
**49.	95955	Washer	Scheibe	3
**50.	A10522A	Cover, left end	Abdeckhaube	1

* The screws have to be secured with engineering adhesive part No. 999-114C

* Die Schrauben müssen mit dem Konstruktions-kleber Teil-Nr. 999-114C gesichertwerden

** For styles BC111T12-1M, TA12-1M
** Für Typen BC111T12-1M, TA12-1M

From the library of: Diamond Needle Corp

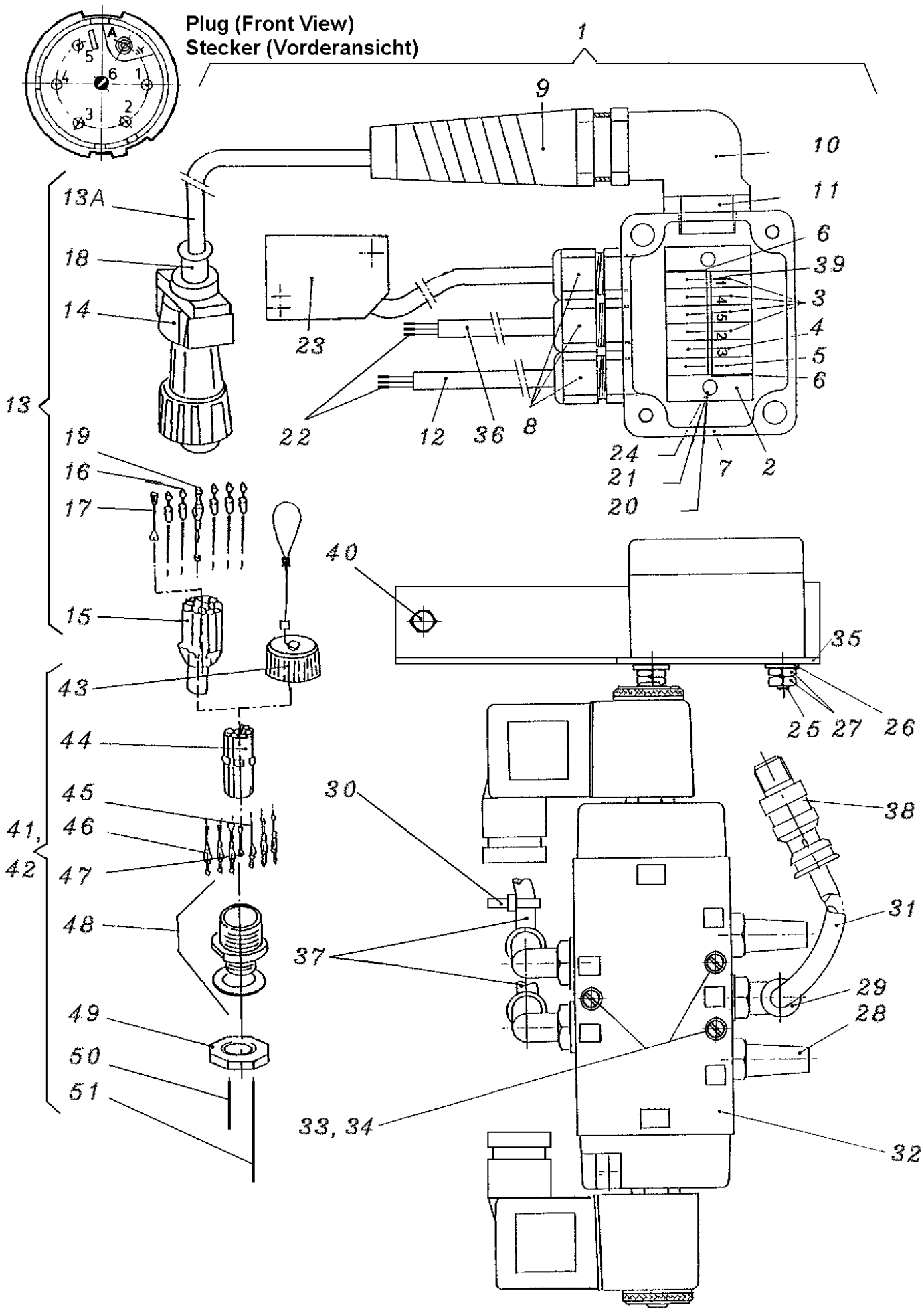

From the library of: Diamond Needle Corp

AIR CYLINDER DRIVE, TAPE CUTTER FOR BC111T12-1M, TA12-1M
LUFTZYLINDER-ANTRIEB, BANDABSCHNEIDER FÜR BC111T12-1M, TA12-1M

Ref. No. Pos. Nr.	Part No. Teil-Nr.	Description	Beschreibung	Amt. Req. Anzahl
*1.	29925TBCM	Air Cylinder Drive Assembly	Luftzylinder-Antrieb, komplett	1
2.	90242H	Printed Board	Leiterplatte	1
3.	998-493L	Terminal, grey	Klemme, grau	8
4.	998-493K	Terminal, orange	Klemme, orange	2
5.	998-493M	Terminal, green	Klemme, grün	2
6.	998-493BC	Cover	Trennwand	2
7.	A10531	Terminal Box	Klemmengehäuse	1
8.	998-313D	Cable Screwing	Kabelverschraubung	3
9.	998-313F	Cable Screwing	Kabelverschraubung	1
10.	998-419AK	Elbow Screw Fitting	Winkelverschraubung	1
11.	998-31AK	Nut	Mutter	1
12.	1240015	Cable, 0.35m long	Kabel, 0,35 m lang	1
13.	90233DCD	Control Cable with Plug	Steuerleitung mit Stecker	1
13A.	1231006	Cable, 1.5 m long	Kabel, 1,5 m lang	1
14.	998-226A1	Plug Housing	Steckergehäuse	1
15.	998-226A2	Contact Insert, pins	Stiftkontaktträger	1
16.	998-226A3	Pin Contact	Stiftkontakt	5
17.	998-226A4	Sealing Plug	Blindstopften	1
18.	998-226A5	Cable Sleeve	Tülle	1
19.	998-227A3	Socket Contact	Buchsenkontakt	1
***20.	95166C	Screw	Schraube	2
21.	96103	Lock Washer	Fächerscheibe	2
22.	998-297B	Cable Sleeve	Aderendhülse	6
23.	A10516	Proximity Switch 20-250 V AC/DC	Näherungsschalter 20-250 V AC/DC	1
24.	998-493N	Spreading Insert	Spreizeinsatz	2
25.	95154V	Screw	Zylinderschraube	2
26.	95954	Washer	Scheibe	2
27.	95257	Nut	Mutter	4
28.	999-140	Muffler	Schalldämpfer	2
29.	999-411G1/8-6	Elbow Fitting	Winkeleinschraubanschluß	3
30.	999-111	Cable Tie Up	Kabelbinder	1
31.	1314001	PA-Tube 6x4, 1.0 m long	PA-Schlauch 6x4, 1,0 m lang	1
32.	999-174KM	Solenoid Impulse Valve 24 V DC	Magnet-Impulsventil 24 V DC	1
33.	95411	Screw	Schraube	3
34.	95955	Washer	Scheibe	3
35.	A10545	Bracket	Winkel	1
36.	1240015	Cable, 0.28 m long	Kabel, 0,28 m lang	1
37.	1314001	PA-Tube 6x4, 0.14 m long	PA-Schlauch 6x4, 0,14 m lang	2
38.	999-199B	Coupling	Steckkupplung	1
39.	998-496MA	Marking Strip	Bezeichnungsstreifen	1
40.	SS9151420TP	Screw	Schraube	2
**41.	29926BABCM	Socket with Flip Flop Relais Assembly	Steckdose mit Flip-Flop Zeitrelais, komplett	1
**42.	90234D	Socket Assembly	Einbausteckdose, komplett	1
**43.	998-228	Protection Cap	Verschlußkappe	1
**44.	998-227A2	Contact Insert, receptacle	Kontaktträger für Steckdose	1
**45.	998-226A3	Pin Contact	Stiftkontakt	1
**46.	998-227A3	Socket Contact	Buchsenkontakt	5
**47.	998-226A4	Sealing Plug	Blindstopfen	1
**48.	998-227A1	Receptable Housing	Steckdosengehäuse	1
**49.	998-230	Nut	Mutter	1
**50.	1229011	Wire, green-yellow, 0.27 m long	Aderleitung, grün-gelb, 0,27 m lang	1
**51.	1229001	Wire, black, 1.35 m long	Aderleitung, schwarz, 1,35 m lang	1
**52.	90235FK	Flip Flop Relais, see Manual No. G280EN	Flip-Flop Zeitrelais, siehe Katalog Nr. G280EN	1

* Please indicate voltage and current when ordering

* Beim Bestellen bitte Spannung und Stromart angeben

** Ref. Nos. 41 to 52 are part of the switch box of the bag closing station and listed and illustrated for reference only

** Pos. Nrn. 41 bis 52 gehören zum Schaltkasten der Sackzunähanlage und sind nur als Hinweis aufgelistet und abgebildet

*** The screws have to be secured with the engineering adhesive part No. 999-114C

*** Die Schrauben müssen mit dem Konstruktionskleber Teil-Nr. 999-114C gesichert werden

For assemling the plug and connecting the cable leads (Ref. Nos. 12, 13 to 19, 23 and 36) see manual No. G280EN

Zum Zusammenbau des Steckers und zum Anschließen der Kabeladern (Pos. Nrn. 12, 13 bis 19, 23 und 36) siehe Katalog Nr. G280EN

From the library of: Diamond Needle Corp

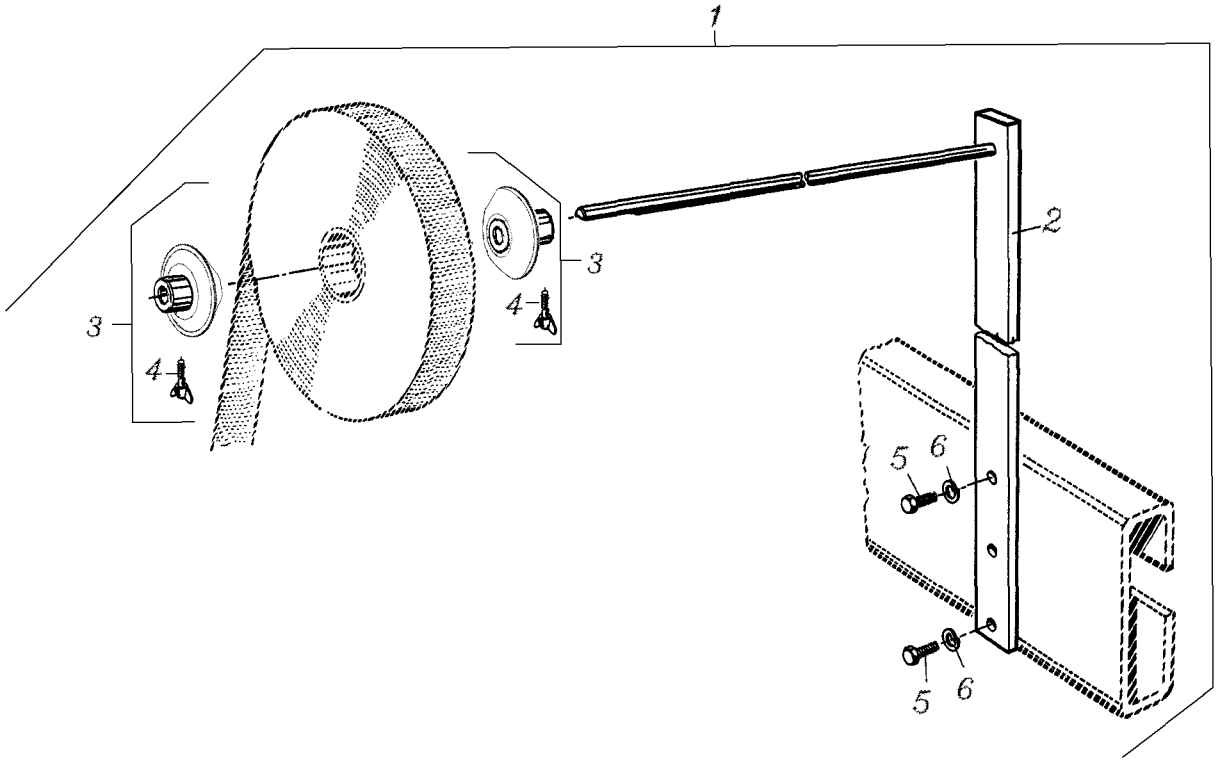

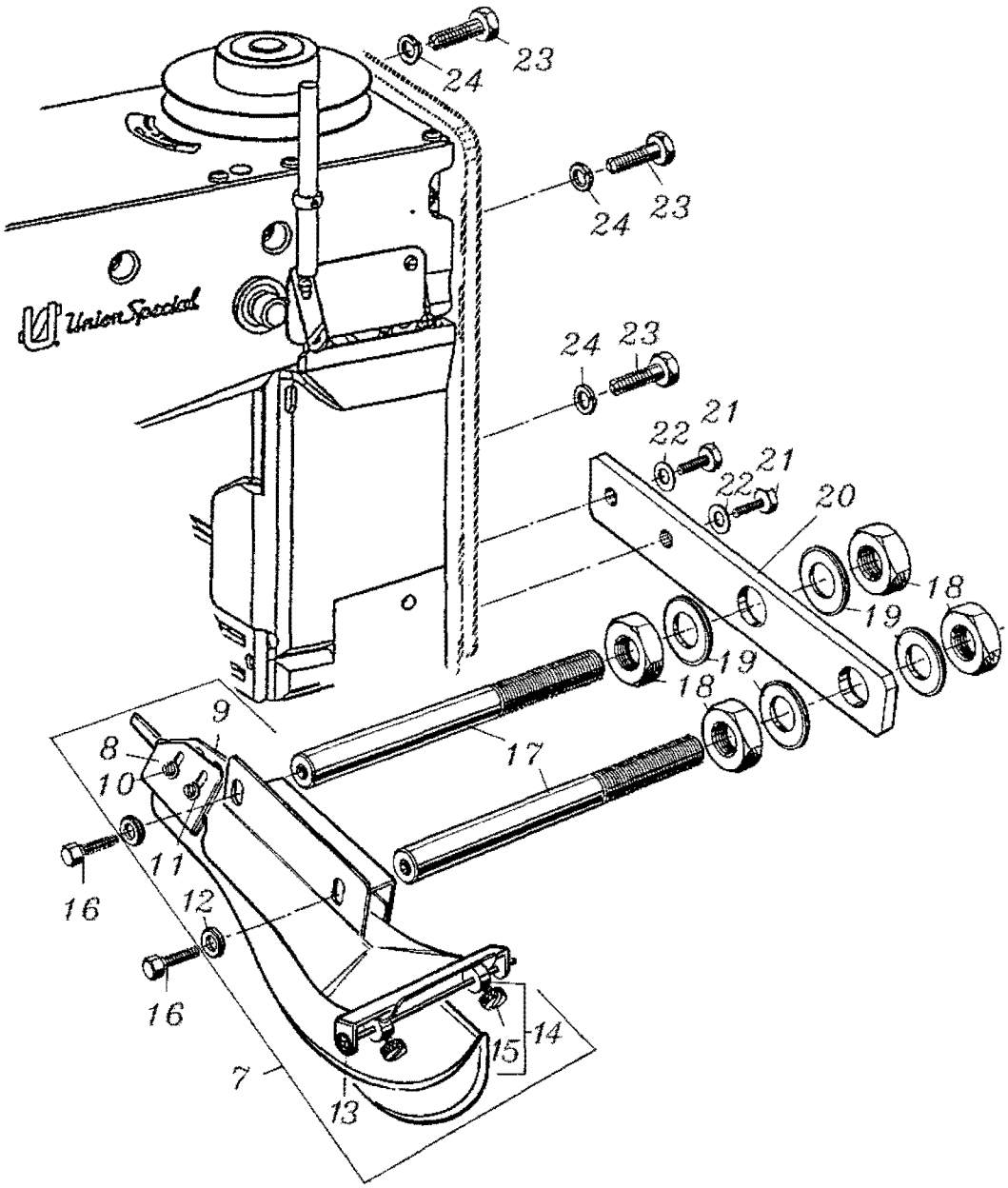

From the library of: Diamond Needle Corp

TAPE REEL ASSEMBLY FOR BC111T12-1M, TA12-1M
BANDROLLENHALTER, KOMPLETT FÜR BC111T12-1M, TA12-1M

Ref. No. Pos. Nr.	Part No. Teil-Nr.	Description	Beschreibung	Amt. Req. Anzahl
1	29480XR	Tape Reel Assembly	Bandrollenhalter, komplett	1
2	93064M	Tape Reel	Bandrollenhalter	1
3	93064MA	Tape Reel Guide	Bandrollenführung	2
4	95555	Screw	Flügelschraube M8x40	1
5	95055	Screw	Schraube M10x25	2
6	96203	Washer, lock	Federring 10	2

TAPE FOLDER FOR BC111T12-1M
MACHINE FASTENING SCREWS

BANDEINFASSAPPARAT FÜR BC111T12-1M
MASCHINENBEFESTIGUNGSSCHRAUBEN

Ref. No. Pos. Nr.	Part No. Teil Nr.	Description	Beschreibung	Amt. Req. Anzahl
7	G23451	Tape Folder Assembly	Bandeinfaßapparat, komplett	1
8	G23451V	Edge Guide for tape, front	Kantenführung für Band, vorne	1
9	G23451H	Edge Guide for tape, rear	Kantenführung für Band, hinten	1
10	94	Screw	Schraube	4
11	69H	Washer	Scheibe	4
12	HA20B	Washer	Scheibe	2
13	97160	Retaining Ring	Sicherungsscheibe	2
14	G23451A	Collar	Stellring	2
15	188D	Thumb Screw	Rändelschraube	1
16	BP108	Screw for tape folder	Schraube für Bandeinfaßapparat	2
17	23451M	Tape Folder Support Rod	Trägerbolzen für Bandeinfaßapparat	2
18	99008	Nut	Mutter	4
19	1635U	Washer	Scheibe	4
20	G11667VB	Mounting Plate	Befestigungsplatte	1
21	95054	Screw	Schraube	2
22	1021U	Washer	Scheibe	2
23	95055	Machine Fastening Screw	Maschinenbefestigungsschraube	3
24	96203	Locking Ring	Federring	3

From the library of: Diamond Needle Corp

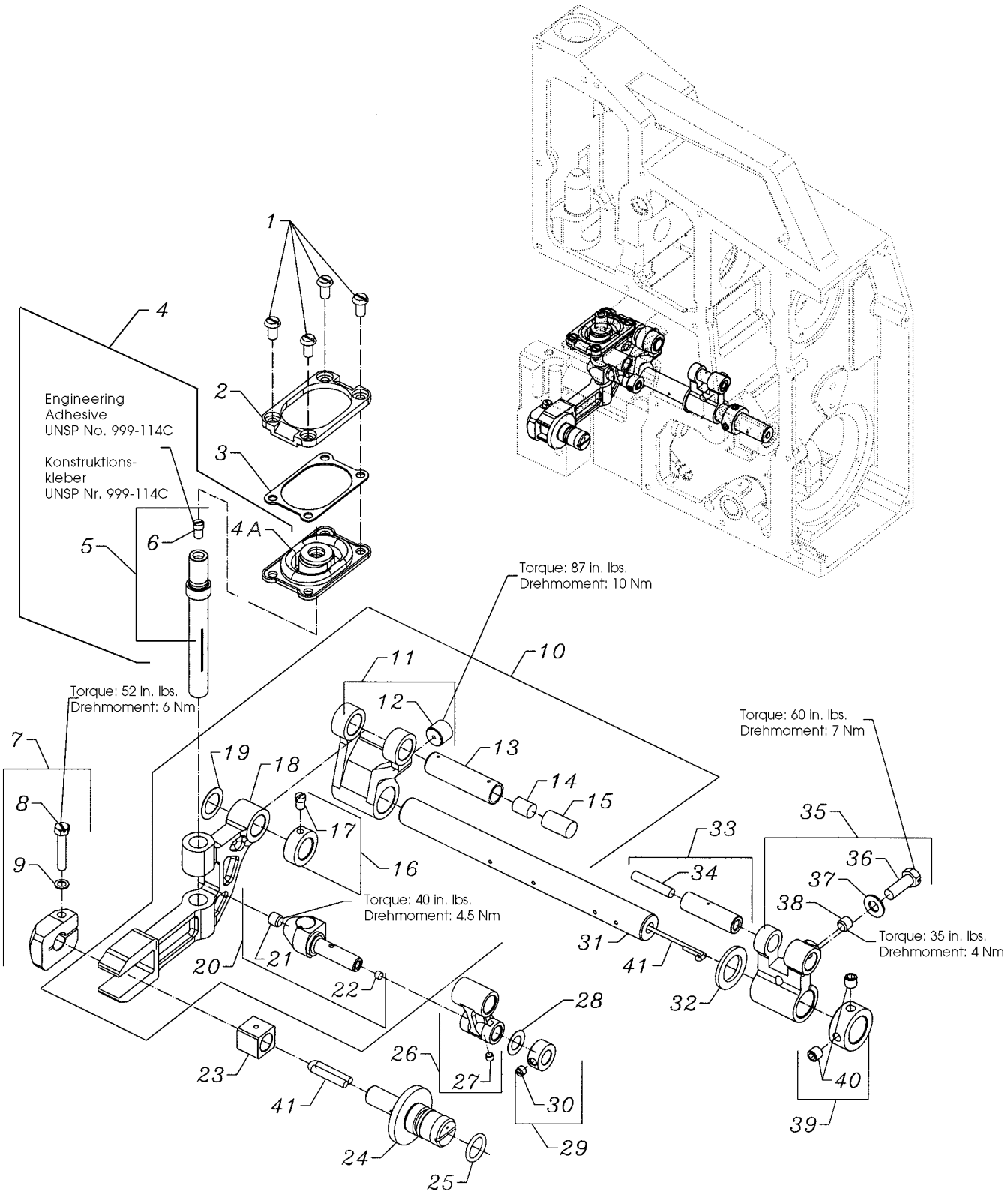

From the library of: Diamond Needle Corp

FEED MECHANISM
TRANSPORTMECHANISMUS

Ref. No. Pos. Nr.	Part No. Teil-Nr.	Description	Beschreibung	Amt. Req. Anzahl
1.	SS6121050SP	Screw	Schraube	4
2.	10034G	Frame, sealing	Dichtrahmen	1
3.	10034E	Washer, sealing	Dichtplatte	1
4.	G10084B	Bellow Assembly	Dichtbalg, komplett	1
4A.	10084B	Bellow, sealing	Dichtbalg	1
5.	10034	Bar, drive	Transporteurstange	1
6.	SS6110710TP	Screw	Schraube	1
7.	10033G	Clamp, block	Pratze	1
8.	SS9112520SP	Screw	Schraube	1
9.	WP0460556SD	Washer	Scheibe	1
10.	29126FR	Feed Drive Assembly	Transportantrieb, komplett	1
11.	10034A	Feed Rocker	Transportrahmen	1
12.	22894AV	Screw, set	Gewindestift	1
13.	10045F	Link Pin	Gelenkstift	1
14.	B3517009000	Felt	Filz	1
15.	666-201	Wick	Docht	1
16.	10033B	Collar	Stellring	1
17.	SS6110650TP	Screw, set	Gewindestift	1
18.	10034B	Feed Bar	Transporteurrahmen	1
19.	660-1058	Washer	Scheibe	1
20.	10047A	Pin, drive	Mitnehmer	1
21.	SS8660612TP	Screw, set	Gewindestift	1
*22.	-----	Plug	Stopfen	1
23.	10038	Slide Block	Gleitstein	1
24.	10095C	Bolt, eccentric	Exzenterbolzen	1
25.	660-1027	"O" Ring	Dichtungsring	1
26.	10045E	Link, feed drive	Gelenk, Transportantrieb	1
*27.	-----	Plug	Stopfen	1
28.	2165C0.3	Washer	Scheibe	1
29.	10033E	Collar	Stellring	1
30.	SS8120410SP	Screw, set	Gewindestift	1
31.	10022B	Shaft, feed bar drive	Transportrahmenwelle	1
32.	10095B	Washer	Scheibe	1
33.	10045L	Link Pin	Gelenkstift	1
34.	CL21	Wick	Docht	1
35.	10034C	Lever, feed driving	Hebel, Transportantrieb	1
36.	SS9151740CP	Screw	Schraube	1
37.	WP0651001SB	Washer	Scheibe	1
38.	SS8660612TP	Screw, set	Gewindestift	1
39.	10033C	Collar	Stellring	2
40.	SS8660612TP	Screw, set	Gewindestift	2
41.	CL21	Wick	Docht	1

*NOTE: Not sold separately
*HINWEIS: Nicht einzeln erhältlich

From the library of: Diamond Needle Corp

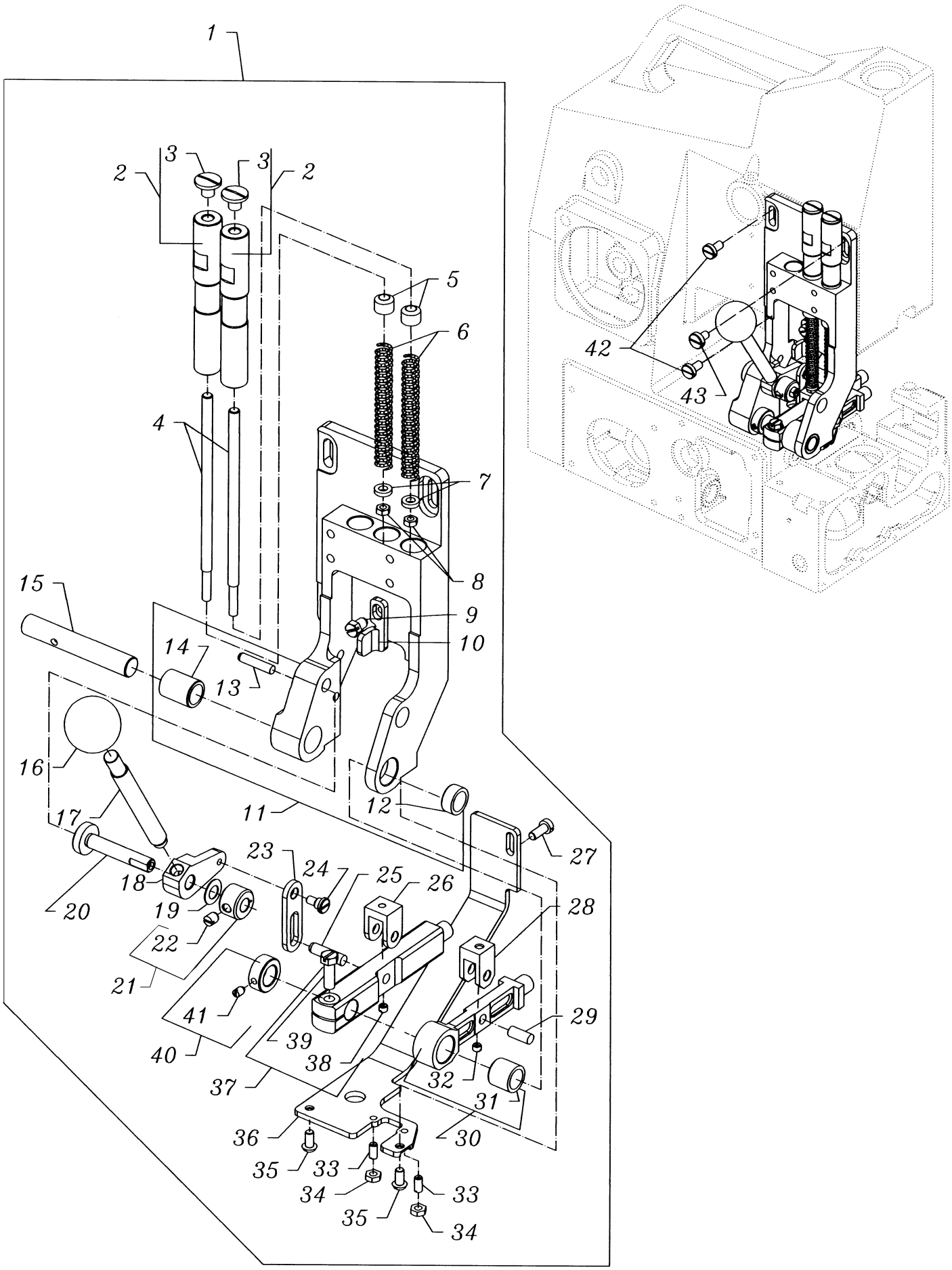

From the library of: Diamond Needle Corp

PRESSER FOOT LIFTER
DRÜCKERFUSSLIFTUNG

Ref. No. Pos. Nr.	Part No. Teil-Nr.	Description	Beschreibung	Amt. Req. Anzahl
1.	G29126FV	Presser Foot Lifter Assembly	Drückerfußliftung, komplett	1
2.	22599J	Screw, regulator	Stellschraube	2
3.	SS7680870SP	Screw	Schraube	2
4.	10056	Bar	Drückerfußstange	2
5.	10037C	Bushing	Buchse	2
6.	10032	Spring, pressure	Druckfeder	2
7.	2015N	Washer	Scheibe	2
8.	NS6120310SP	Nut, hex	Mutter	2
9.	SS9150860SP	Screw	Schraube	1
10.	10083J	Stop	Anschlag	1
11.	G10083B	Support, presser foot lifter	Träger, Drückerfußliftung	1
12.	G10044N	Bushing	Buchse	1
13.	3439018	Pin	Stift	1
14.	G10044R	Bushing	Buchse	1
15.	10022N	Shaft	Welle	1
16.	21054507	Handle, ball	Kugelknopf	1
17.	10030E	Bar	Stange	1
18.	G10067A	Lever	Hebel	1
19.	95980	Washer, spring	Federscheibe	1
20.	G10095	Shoulder Stud	Bundbolzen	1
21.	10033D	Collar	Stellring	1
22.	SS8150710TP	Screw, set	Gewindestift	1
23.	10035D	Link, presser foot lifter	Lasche	1
24.	SD0640326TP	Screw	Schraube	1
25.	660-1050	Pin	Stift	1
26.	G671G20	Fork for G10067B	Führungsgabel für G10067B	1
*27.	SS6121210SP	Screw	Schraube	1
28.	671G20	Fork for 10067C	Führungsgabel für 10067C	1
29.	660-1051	Pin	Sitft	1
30.	10067C	Lever, chaining section	Halter für Kettelteil	1
31.	G10044M	Bushing	Buchse	1
32.	SS8120410SP	Screw, set	Gewindestift	1
*33.	SS8111010TP	Screw	Gewindestift	2
*34.	NS6110350SP	Nut, hex	Mutter	2
*35.	SS6121050SP	Screw	Schraube	2
*36.	10037J	Deflection Plate	Abweisplatte	1
37.	G10067B	Lever, presser foot	Halter für Drückerfuß	1
38.	SS8120410SP	Screw, set	Gewindestift	1
39.	SS9151740SP	Screw	Schraube	1
40.	10033L	Collar	Stellring	1
41.	SS8110740SP	Screw	Gewindestift	1
42.	SS6151210SP	Screw	Schraube	2
43.	SS6151040SP	Screw	Schraube	1

* For styles BC111P11-1, BC111P12-1M, -1A, -1B

* Für Typen BC111P11-1, BC111P12-1M, -1A, -1B

From the library of: Diamond Needle Corp

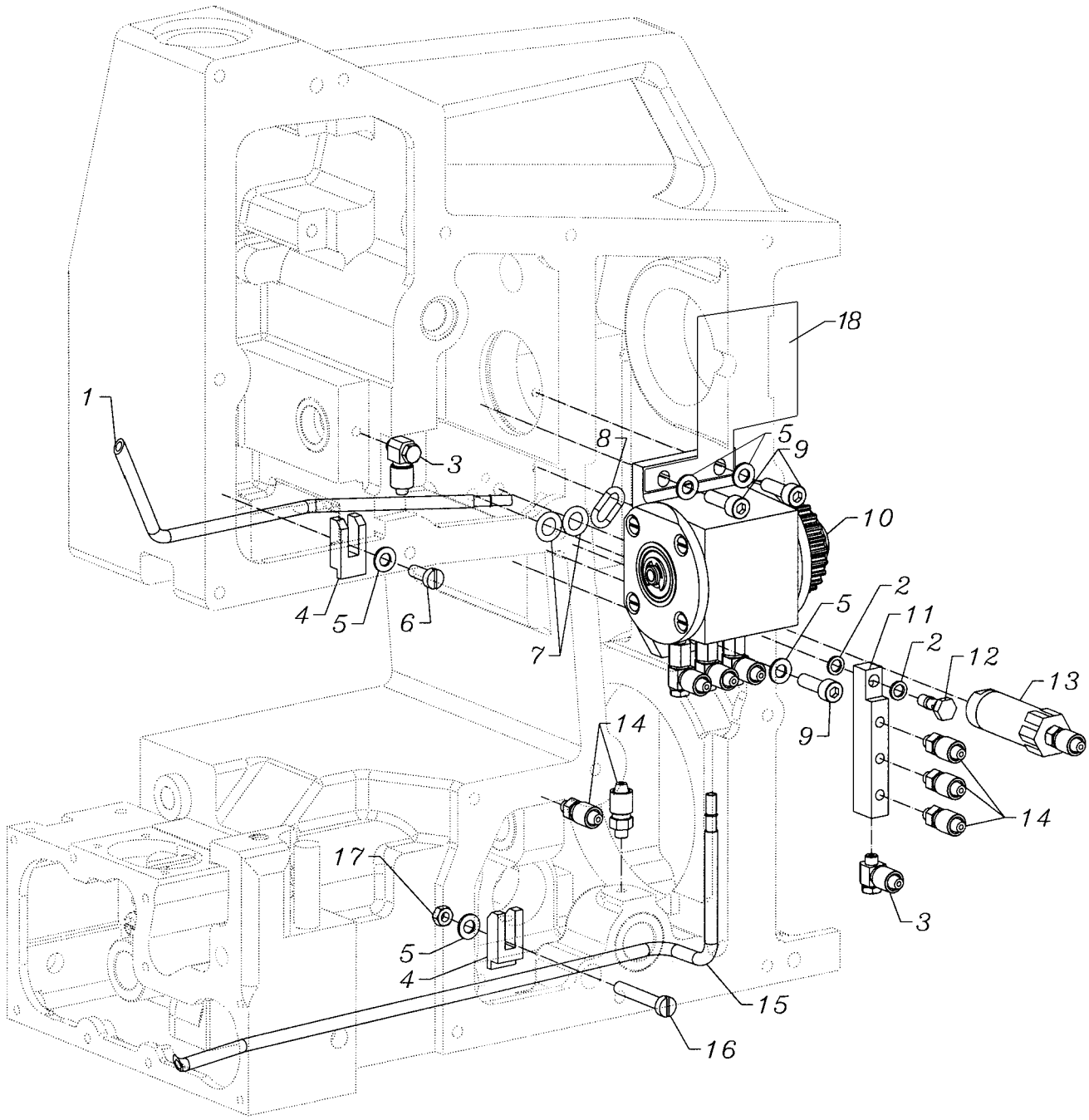

From the library of: Diamond Needle Corp

OIL PUMP
ÖLPUMPE

Ref. No. Pos. Nr.	Part No. Teil-Nr.	Description	Beschreibung	Amt. Req. Anzahl
1.	10093R	Oil Tube, suction	Ölansaugrohr	1
2.	660-1064	Washer	Scheibe	2
3.	999-153A	Rotary Fitting	Schwenkverschraubung	2
4.	10093T	Clamp, oil tube	Halter für Ölrohr	2
5.	WP0531000SE	Washer	Scheibe	5
6.	SS6121210SP	Screw	Schraube	1
7.	999-211E	"O" Ring	Dichtungsring	2
8.	999-211P	"O" Ring	Dichtungsring	1
9.	SM6051602TP	Screw	Schraube	3
*10.	29126FN	Oil Pump Assembly	Ölpumpe, komplett	1
11.	10093U	Oil Distributor	Ölverteiler	1
12.	10093AK	Screw, hollow	Schraube	1
13.	10093V	Check Valve	Ventil	1
14.	999-151	Straight Fitting	Gerade Verschraubung	5
15.	10093P	Oil Tube, suction	Ölansaugrohr	1
16.	SS6123010SP	Screw	Schraube	1
17.	NS6120310SP	Nut	Mutter	1
18.	10093AR	Oil Deflection Plate	Ölabweisblech	1

* Sold only as a tested assembly
* Nur als geprüftes Komplettteil erhältlich

From the library of: Diamond Needle Corp

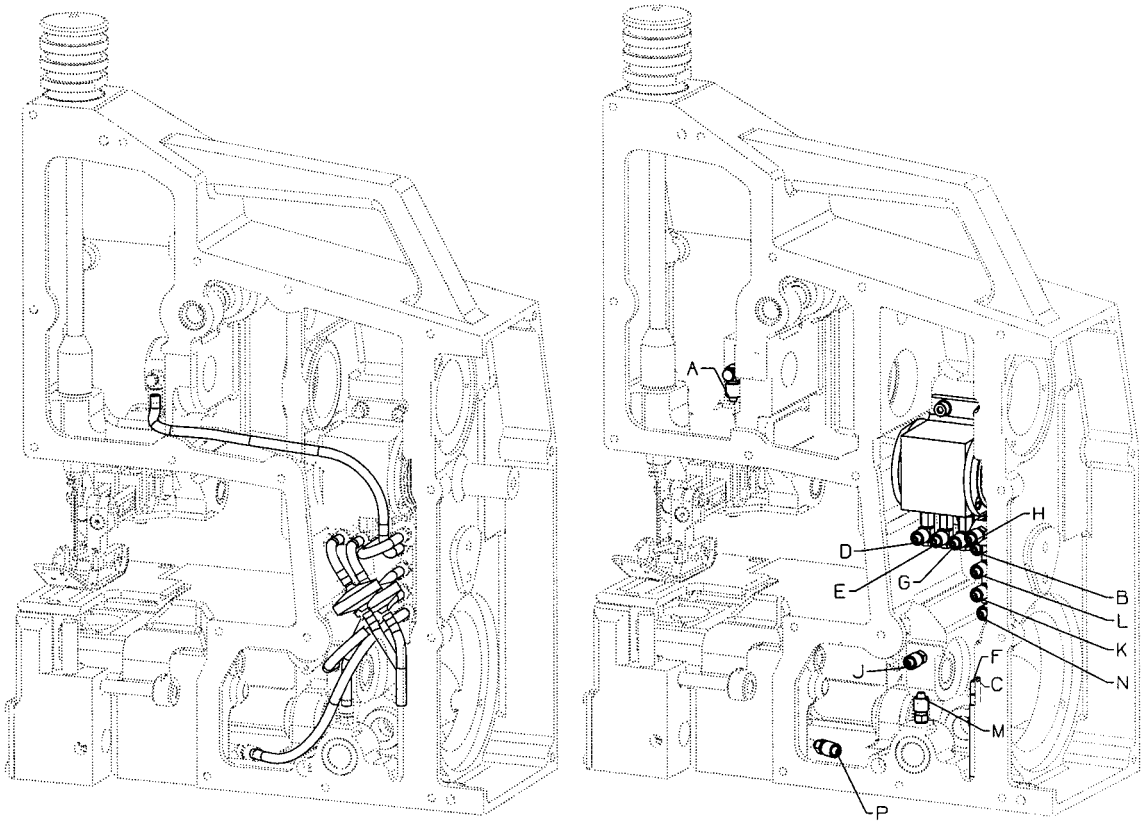

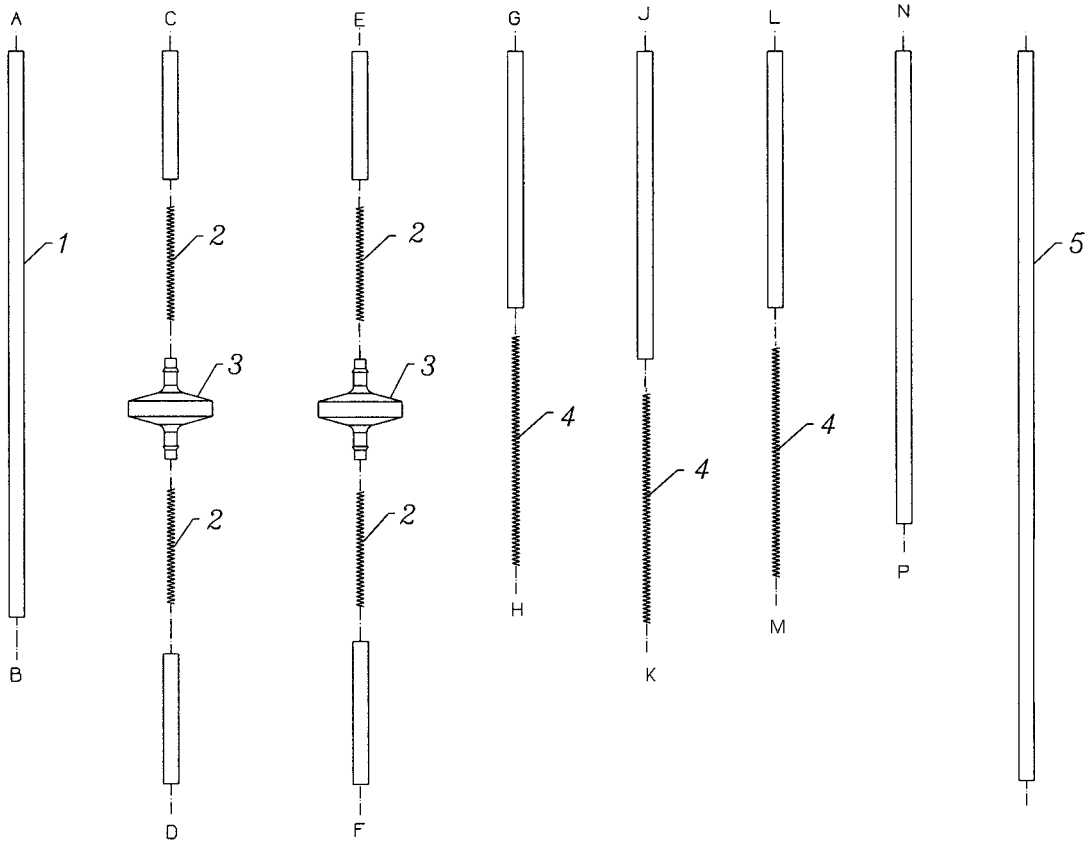

From the library of: Diamond Needle Corp

OIL TUBES
ÖLSCHLÄUCHE

Ref. No. Pos. Nr.	Part No. Teil-Nr.	Description	Beschreibung	Amt. Req. Anzahl
1.	10093AH	Oil Tube 6x4; 0.22 m long	Ölschlauch 6x4; 0,22 m lang	7
2.	56393V	Spring	Feder	4
3.	660-1071	Oil Filter	Ölfilter	2
4.	56393N	Spring	Feder	3
*5.	6-193-6MM-1MM	Oil Tube 6x4	Ölschlauch 6x4	1

* Please indicate part No., description and required length when ordering

* Geben Sie beim Bestellen bitte die Teil-Nr., Beschreibung und benötigte Länge an

From the library of: Diamond Needle Corp

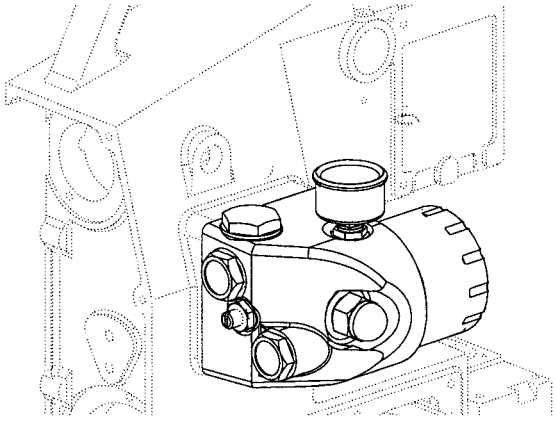

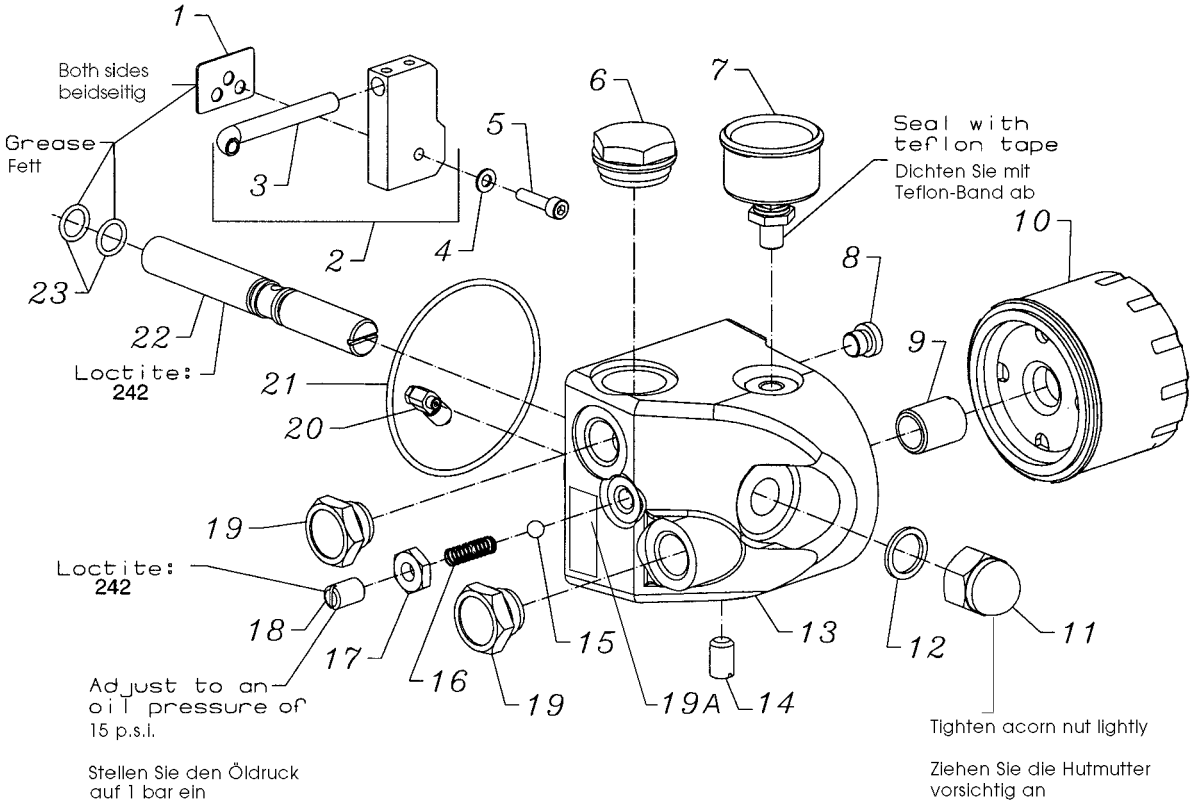

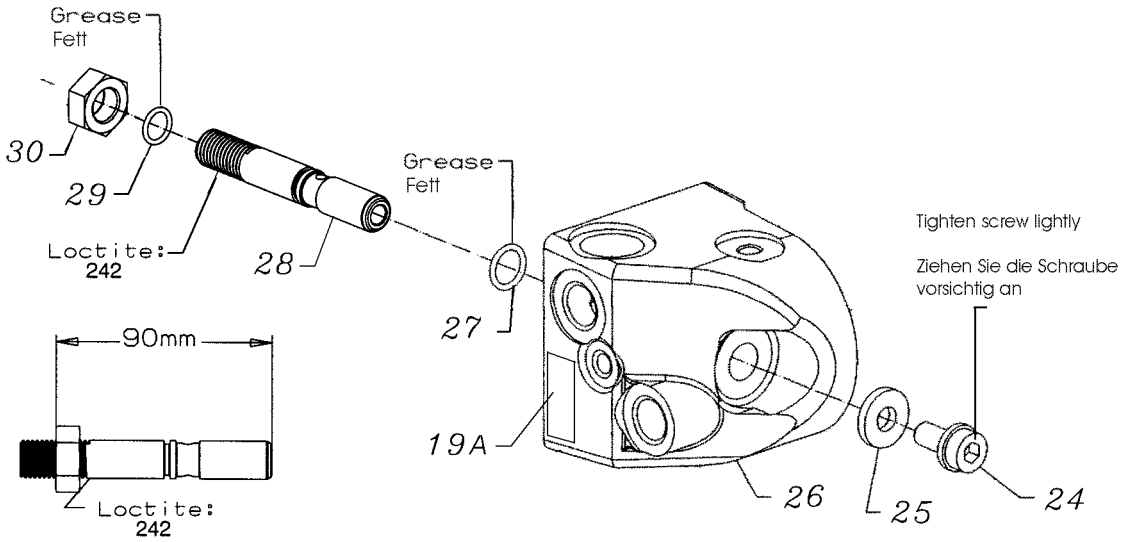

From the library of: Diamond Needle Corp

OIL DISTRIBUTOR ASSEMBLY
ÖLVERTEILER, KOMPLETT

Ref. No. Pos. Nr.	Part No. Teil-Nr.	Description	Beschreibung	Amt. Req. Anzahl
1.	10084	Gasket	Dichtung	1
2.	10093A	Oil Distributor	Ölverteiler	1
*3.	-----	Oil Tube	Ölrohr	1
4.	WP0531000SE	Washer	Scheibe	1
5.	SM6052002TP	Screw	Schraube	1
6.	671D57	Oil Level Gauge	Ölschauglas	1
7.	671D15	Oil Pressure Gauge	Öldruckanzeiger	1
8.	999-196	Screw, plug, oil drain	Ölablaßschraube	1
9.	10093E	Tube, threaded	Gewinderohr	1
10.	671D55	Oil Filter	Ölfilter	1
11.	660-1048	Nut, acorn	Hutmutter	1
12.	660-1074	Gasket	Dichtung	1
13.	10093J	Housing, distribution	Verteilergehäuse	1
14.	22599N	Screw, set	Gewindestift	1
15.	10088C	Ball	Kugel	1
16.	10032A	Spring	Feder	1
17.	660-1068	Nut	Mutter	1
18.	22599N	Screw, set	Gewindestift	1
19.	22599M	Screw, plug	Verschlußschraube	2
19A.	999-124BCO	Stick-on Label	Aufklebeschild 0,5 l max.	1
20.	999-153A	Fitting, rotary	Schwenkverschraubung	1
21.	660-1025	"O" Ring	Dichtungsring	1
22.	10093K	Screw, distributor	Verteilerschraube	1
23.	660-1027	"O" Ring	Dichtungsring	2
**24.	660-1125	Screw	Innensechskantschraube	1
**25.	660-1124	Washer	Scheibe	1
**26.	10093AS	Housing, distribution	Verteilergehäuse	1
**27.	660-1123	"O" Ring	Dichtungsring	1
**28.	10093AT	Oil Distribution Stud	Verteilerbolzen	1
**29.	660-1027	"O" Ring	Dichtungsring	1
**30.	660-1126	Nut	Mutter M16x1,5	1
-	28604X	Grease Gun, (not shown, extra send and charge item)	Fett-Presse (Extra-Bestellung)	1
-	999-114G	Tube of Grease, (not shown, extra send and charge item)	Dichtfett (Extra-Bestellung)	1

*NOTE: Not sold separately
*HINWEIS: Nicht einzeln erhältlich

**For machines with serial Nos. above 1,871,000
**Für Maschinen mit Serien-Nummern über 1.871.000

From the library of: Diamond Needle Corp

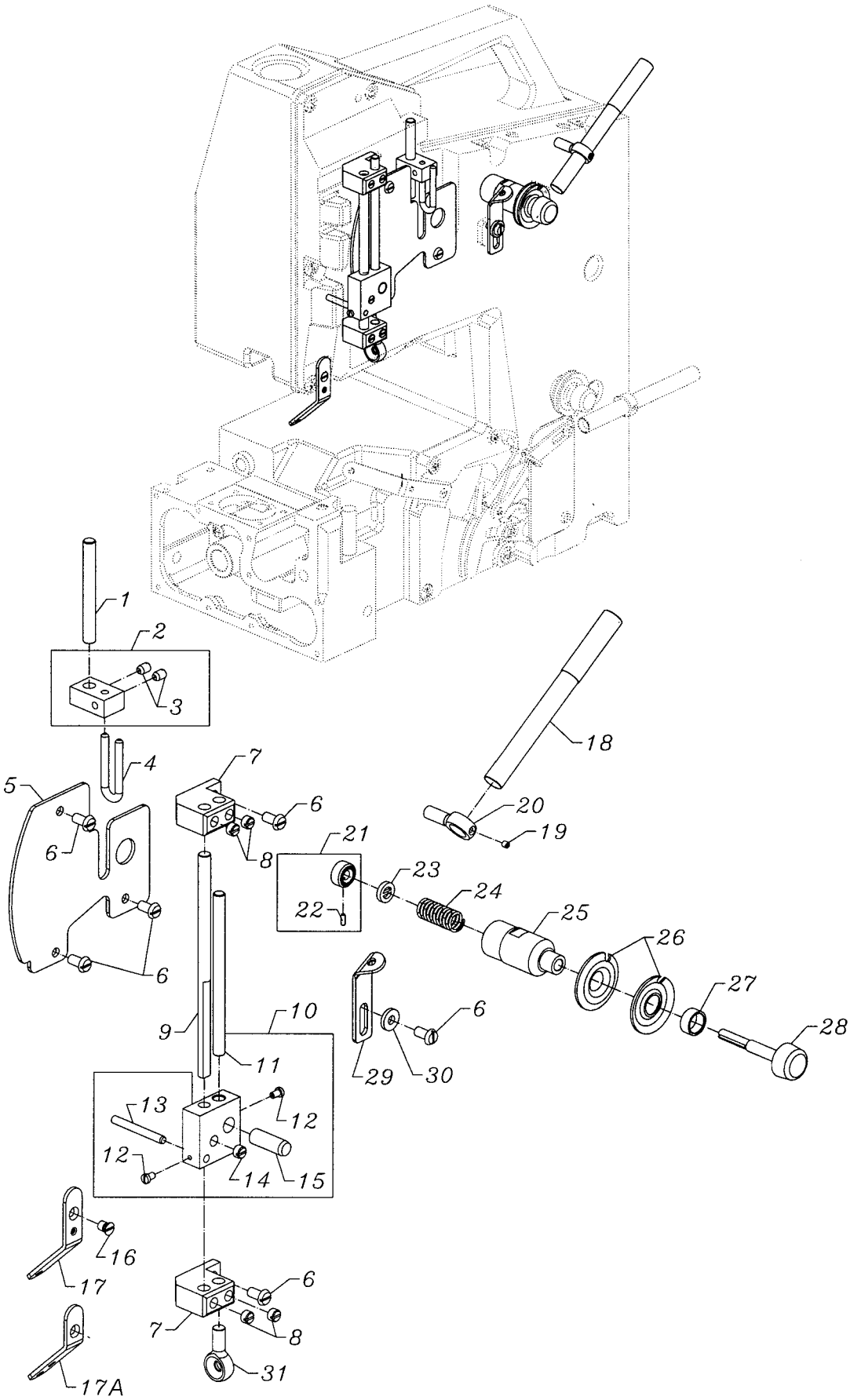

From the library of: Diamond Needle Corp

NEEDLE THREAD CONTROL
NADELFADENKONTROLLE

Ref. No. Pos. Nr.	Part No. Teil-Nr.	Description	Beschreibung	Amt. Req. Anzahl
1.	10047D	Pin	Stift	1
2.	10066	Holder, thread guide	Halter für Fadenführung	1
3.	SS8120740SP	Screw, set	Gewindestift	2
4.	10066A	Guide, thread	Fadenführung	1
5.	10082K	Cover	Abdeckung	1
6.	SS6121050SP	Screw	Schraube	6
7.	10066C	Support, thread control	Halter für Fadenkontrolle	2
8.	SS8660410SP	Screw, set	Gewindestift	4
9.	10047	Pin	Stange	1
10.	10066B	Guide, thread	Fadenführung	1
*11.	-----	Pin	Stange	1
12.	SS7080520SP	Screw	Schraube	2
13.	10047J	Pin	Stift	1
14.	SS8660410SP	Screw, set	Gewindestift	1
15.	10047H	Pin	Stift	1
16.	SS1120710SP	Screw	Schraube	1
17.	10068B	Guide, thread	Fadenführung	1
**17A.	10068BN	Guide, thread	Fadenführung	1
18.	10066D	Guide, thread	Fadenführung	1
19.	28C	Screw, set	Gewindestift	1
20.	80858BX1	Support, thread guide	Halter für Fadenführung	1
21.	10092	Nut, tension regulator	Mutter für Spannungsregler	1
*22.	-----	Pin	Stift	1
23.	39592AK	Ferrule, tension	Fadenspannungsring	1
24.	110-4	Spring	Feder	1
25.	10044B	Bushing	Buchse	1
26.	80676A	Disc, tension	Fadenspannscheibe	2
27.	10044A	Bushing	Buchse	1
28.	10092A	Knob, tension	Drehknopf für Fadenspannung	1
29.	10068F	Guide, thread	Fadenführung	1
30.	WP0482086SD	Washer	Scheibe	1
31.	AS137A	Eyelet, filler cord	Öse für Dichtungskordel	1

*NOTE: Not sold separately
*HINWEIS: Nicht einzeln erhältich

** For styles BC111P11-1N1, -1N2, -1N3
** Für Typen BC111P11-1N1, -1N2, -1N3

From the library of: Diamond Needle Corp

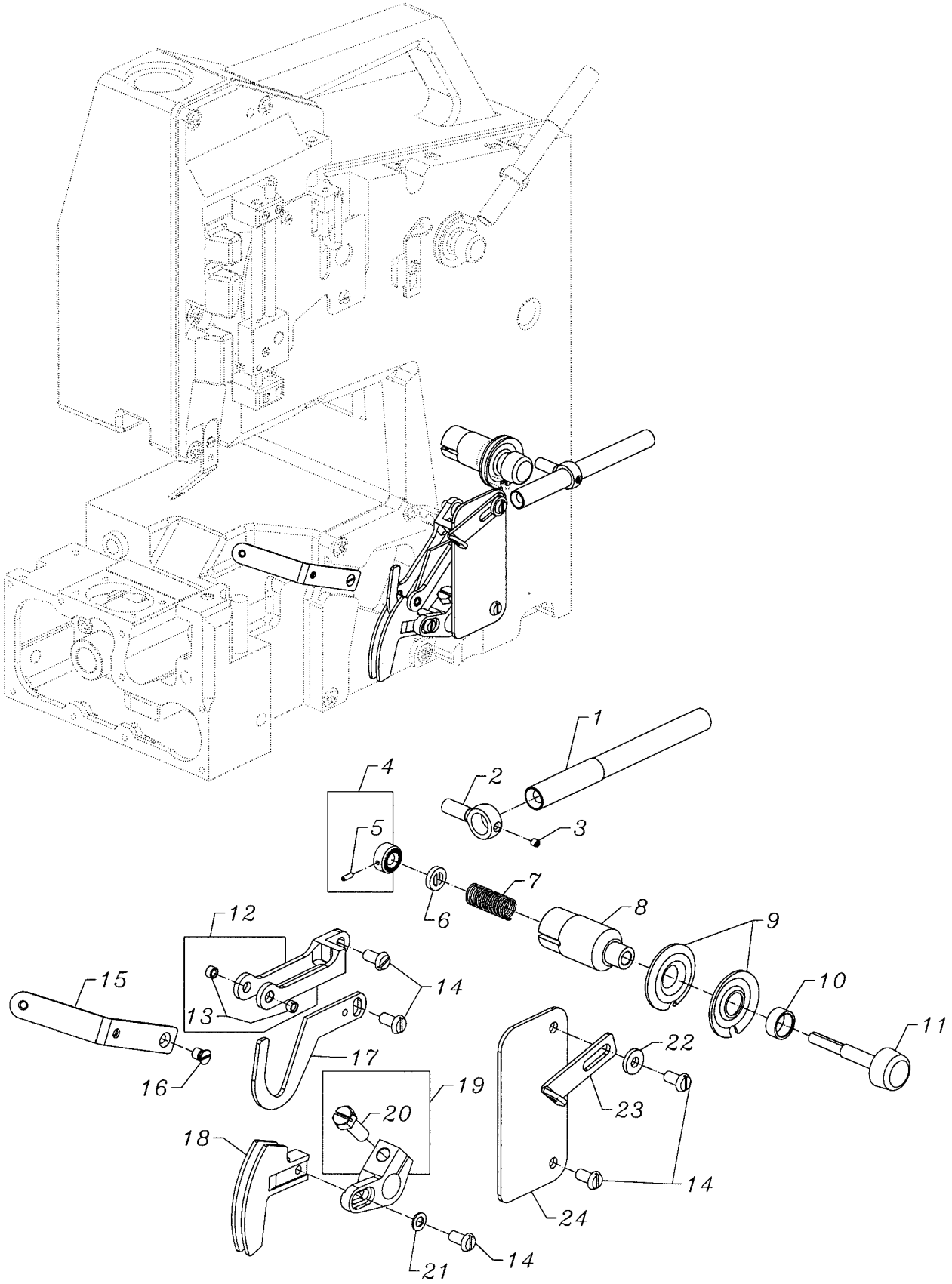

From the library of: Diamond Needle Corp

LOOPER THREAD CONTROL
GREIFERFADENKONTROLLE

Ref. No. Pos. Nr.	Part No. Teil-Nr.	Description	Beschreibung	Amt. Req. Anzahl
1.	10066D	Guide, thread	Fadenführung	1
2.	80858BX1	Support, thread guide	Halter für Fadenführung	1
3.	28C	Screw, set	Gewindestift	1
4.	10092	Nut, tension regulator	Mutter für Fadenspannungseinstellung	1
*5.	-----	Pin	Stift	1
6.	39592AK	Ferrule, tension	Fadenspannungsring	1
7.	110-2	Spring	Feder	1
8.	10044B	Bushing	Buchse	1
9.	80676A	Disc, tension	Fadenspannscheibe	2
10.	10044A	Bushing	Buchse	1
11.	10092A	Knob, tension	Drehknopf für Fadenspannung	1
12.	10068D	Guide, thread	Fadenführung	1
13.	10068E	Eyelet	Öse	2
14.	SS6121050SP	Screw	Schraube	5
15.	10068C	Guide, thread	Fadenführung	1
16.	SS1120710SP	Screw	Schraube	1
17.	10023A	Hook, thread	Abzugshaken	1
18.	10023	Take-up, thread	Greiferfadenaufnehmer	1
19.	10048	Lever	Hebel	1
20.	SS9151630CP	Screw	Schraube	1
21.	WP0480856SP	Washer	Scheibe	1
22.	WP0482086SD	Washer	Scheibe	1
23.	10068F	Guide, thread	Fadenführung	1
24.	10082A	Cover	Abdeckung	1

*NOTE: Not sold separately
*HINWEIS: Nicht einzeln erhältlich

From the library of: Diamond Needle Corp

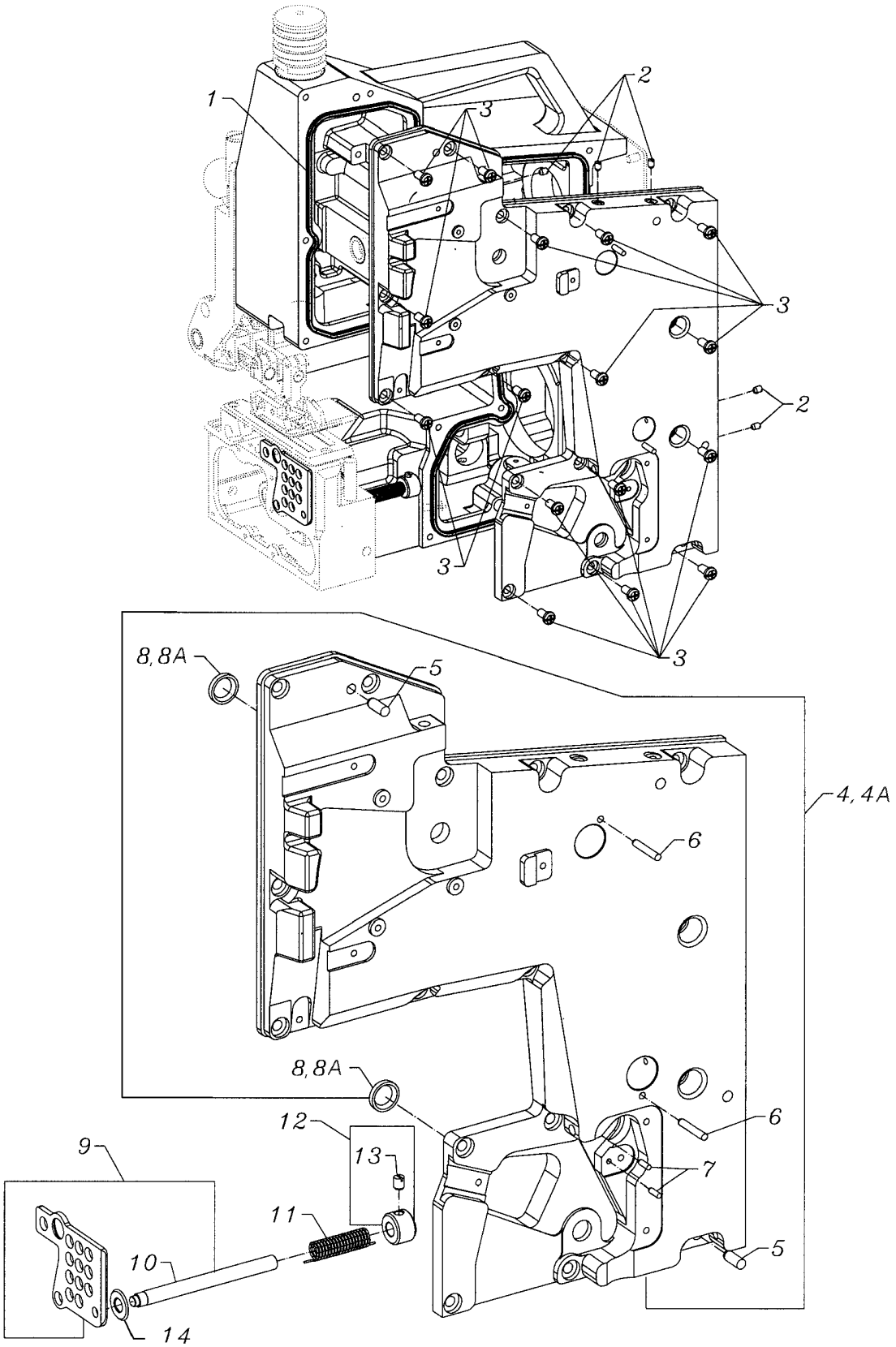

From the library of: Diamond Needle Corp

FRONT AND LOOPER COVERS
VORDERE ABDECKUNG UND GREIFERABDECKUNG

Ref. No. Pos. Nr.	Part No. Teil-Nr.	Description	Beschreibung	Amt. Req. Anzahl
1.	10084C	Seal, quad-ring	Dichtungsring	1
2.	SS8120740SP	Screw, set	Gewindestift	5
3.	SS4151215SP	Screw	Schraube	16
4.	10082H	Cover, front	Frontdeckel	1
**4A.	10083N	Cover, front	Frontdeckel	1
5.	660-1067	Pin	Stift	2
6.	660-1094	Pin	Stift	2
7.	96535	Pin	Stift	2
8.	660-1033	Lip Seal, O.D.: 18 mm	Wellendichtring, Außen Ø: 18 mm	2
**8A.	660-1127	Lip Seal, O.D.: 22 mm	Wellendichtring, Außen Ø: 22 mm	2
9.	10082C	Cover, looper	Greiferabdeckung	1
*10.	-----	Shaft	Welle	1
11.	10057	Spring	Feder	1
12.	10033D	Collar	Stellring	1
13.	SS8150710TP	Screw, set	Gewindestift	1
***14.	95953	Washer	Scheibe	1

*NOTE: Not sold separately
*HINWEIS: Nicht einzeln erhältlich

** For machines with serial Nos. above 1,871,000
** Für Maschinen mit Serien-Nummern über 1.871.000

*** For machines with built-in feeler for proximity switch
*** Für Maschinen mit eingebautem Taster für Näherungsschalter

From the library of: Diamond Needle Corp

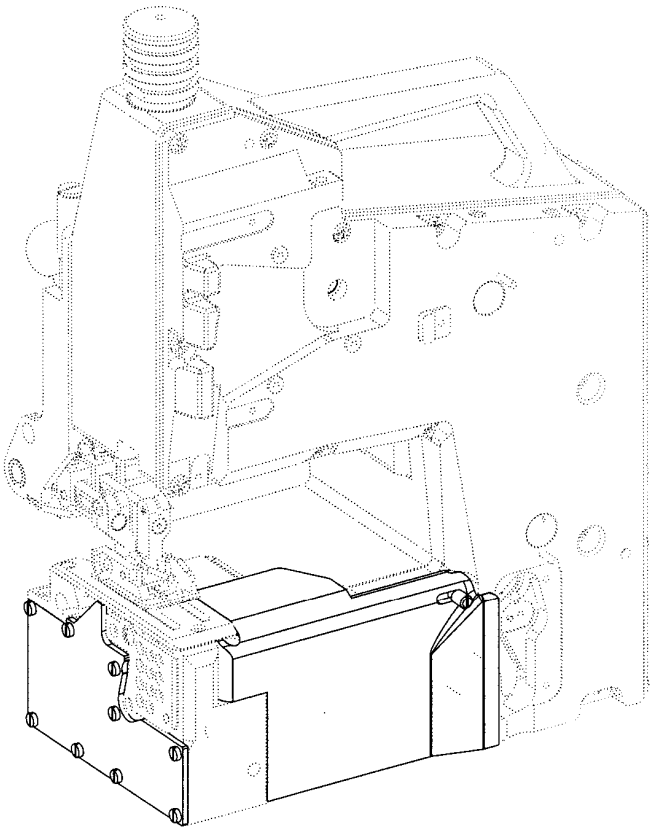

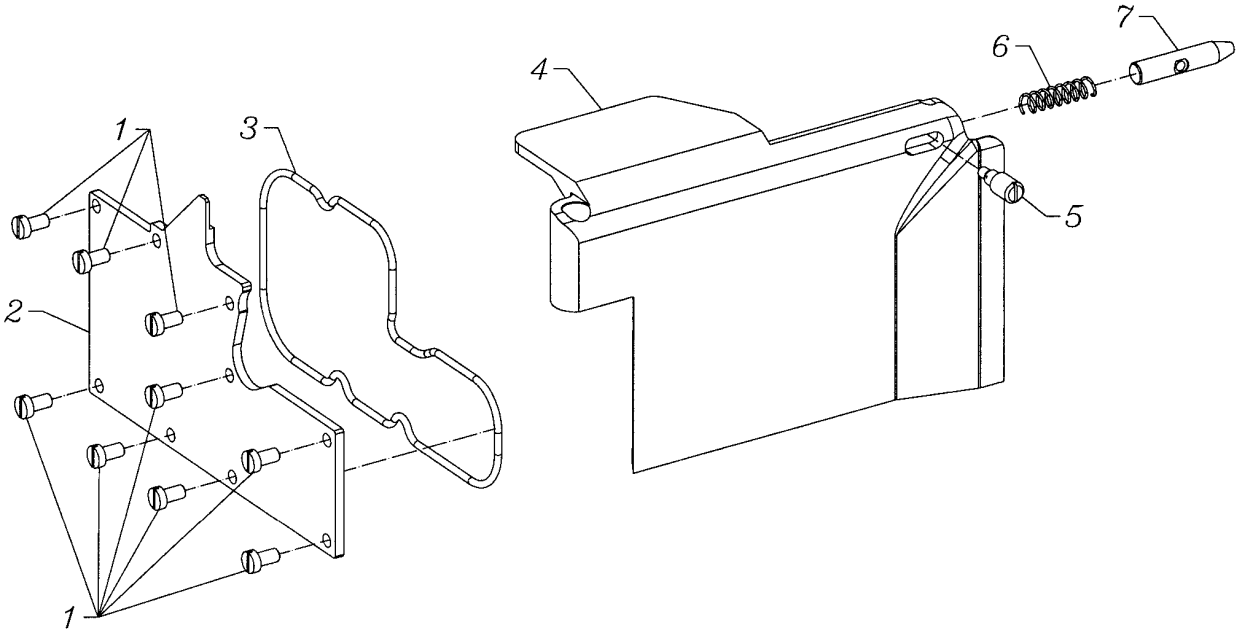

From the library of: Diamond Needle Corp

COVERS
ABDECKUNGEN

Ref. No. Pos. Nr.	Part No. Teil-Nr.	Description	Beschreibung	Amt. Req. Anzahl
1.	SS6120940SP	Screw	Schraube	9
2.	10082M	Cover	Abdeckung	1
3.	660-1039	Seal	Dichtungsring	1
4.	10082F	Cover	Abdeckung	1
5.	22599G	Screw	Schraube	1
6.	524	Spring	Feder	1
7.	10095A	Bolt	Bolzen	1

From the library of: Diamond Needle Corp

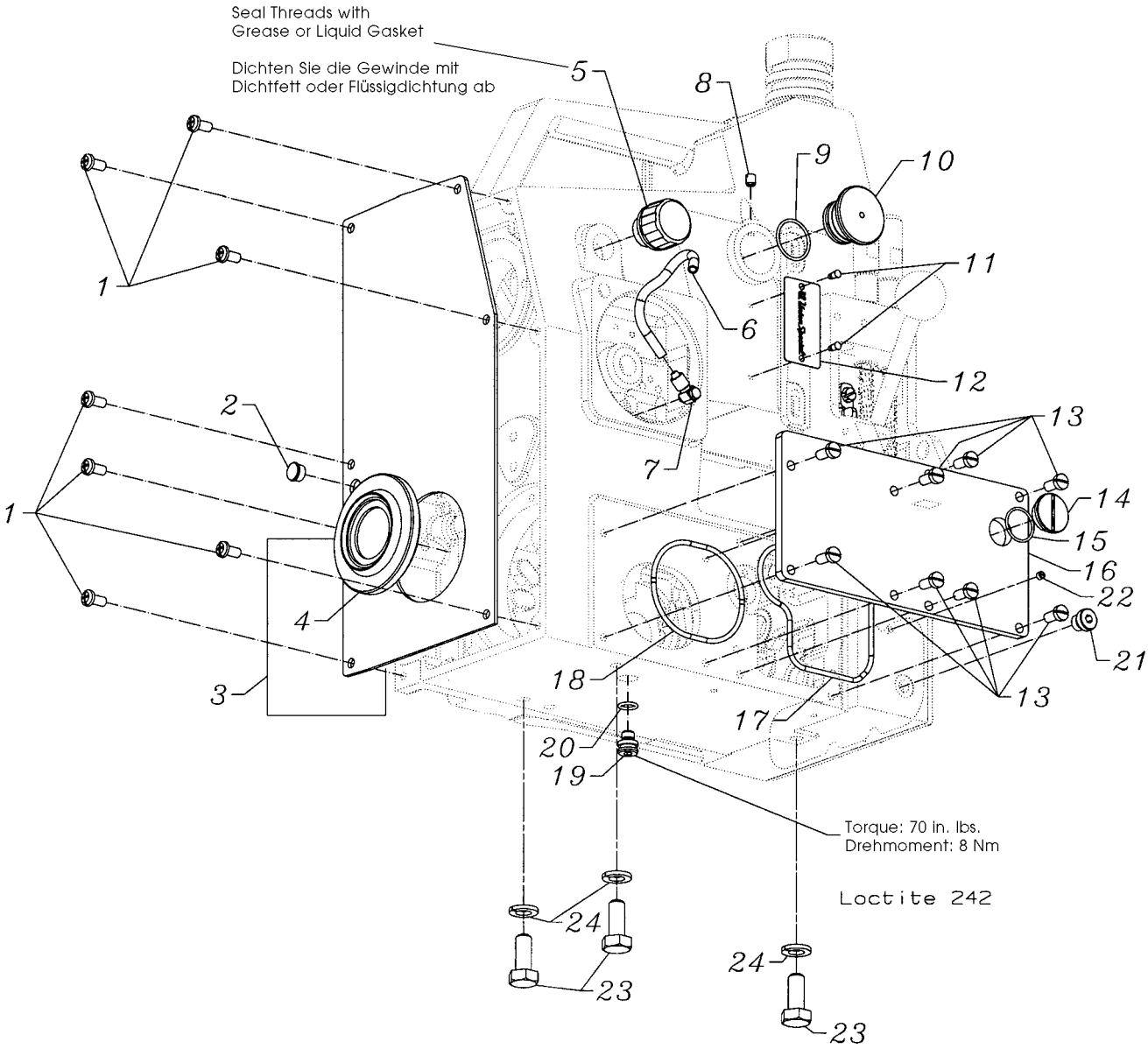

From the library of: Diamond Needle Corp

BACK AND RIGHT COVERS
HINTERE UND RECHTE ABDECKUNG

Ref. No. Pos. Nr.	Part No. Teil-Nr.	Description	Beschreibung	Amt. Req. Anzahl
1.	SS4151215SP	Screw	Schraube	7
2.	TA1050504R0	Plug, cap	Verschlußstopfen	1
3.	10082J	Cover	Abdeckung	1
*4.	-----	Dust Ring	Staubring	1
5.	10094	Vent	Entlüftungsschraube	1
**6.	10093AM	Oil Tube 6x4; 0.33 m long	Olrohr 6x4; 0,33 m lang	1
7.	999-153A	Oil Fitting, rotary	Schwenkverschraubung	1
8.	SS8150710SP	Screw, set	Gewindestift	1
9.	660-705	"O" Ring	Dichtring	1
10.	670G224	Plug	Stopfen	1
*11.	-----	Pin	Stift	2
*12.	-----	Plate, style	Typenschild	1
13.	SS7151210SP	Screw	Schraube	8
14.	22799AK	Screw, plug	Verschlußschraube	1
15.	660-1038	"O" Ring	Dichtring	1
16.	10082G	Cover	Deckel	1
17.	660-1024	"O" Ring	Dichtring	1
18.	660-1069	"O" Ring	Dichtring	1
***19.	10093G	Screw, sealing	Verschlußschraube	1
***20.	660-207	"O" Ring	Dichtring	1
21.	999-196	Screw, plug	Verschlußschraube	1
22.	SS8120410SP	Screw	Schraube	1
23.	95055	Screw	Schraube M10x25 lg.	3
24.	96203	Washer, lock	Federring 10	3

* NOTE: Not sold separately
* HINWEIS: Nicht einzeln erhältlich

** Please indicate part No., description and required length when ordering

** Geben Sie beim Bestellen bitte die Teil-Nr., Beschreibung und benötigte Länge an

*** For machines with serial Nos. below 1,871,000
*** Für Maschinen mit Serien-Nummern unter1.871.000

From the library of: Diamond Needle Corp

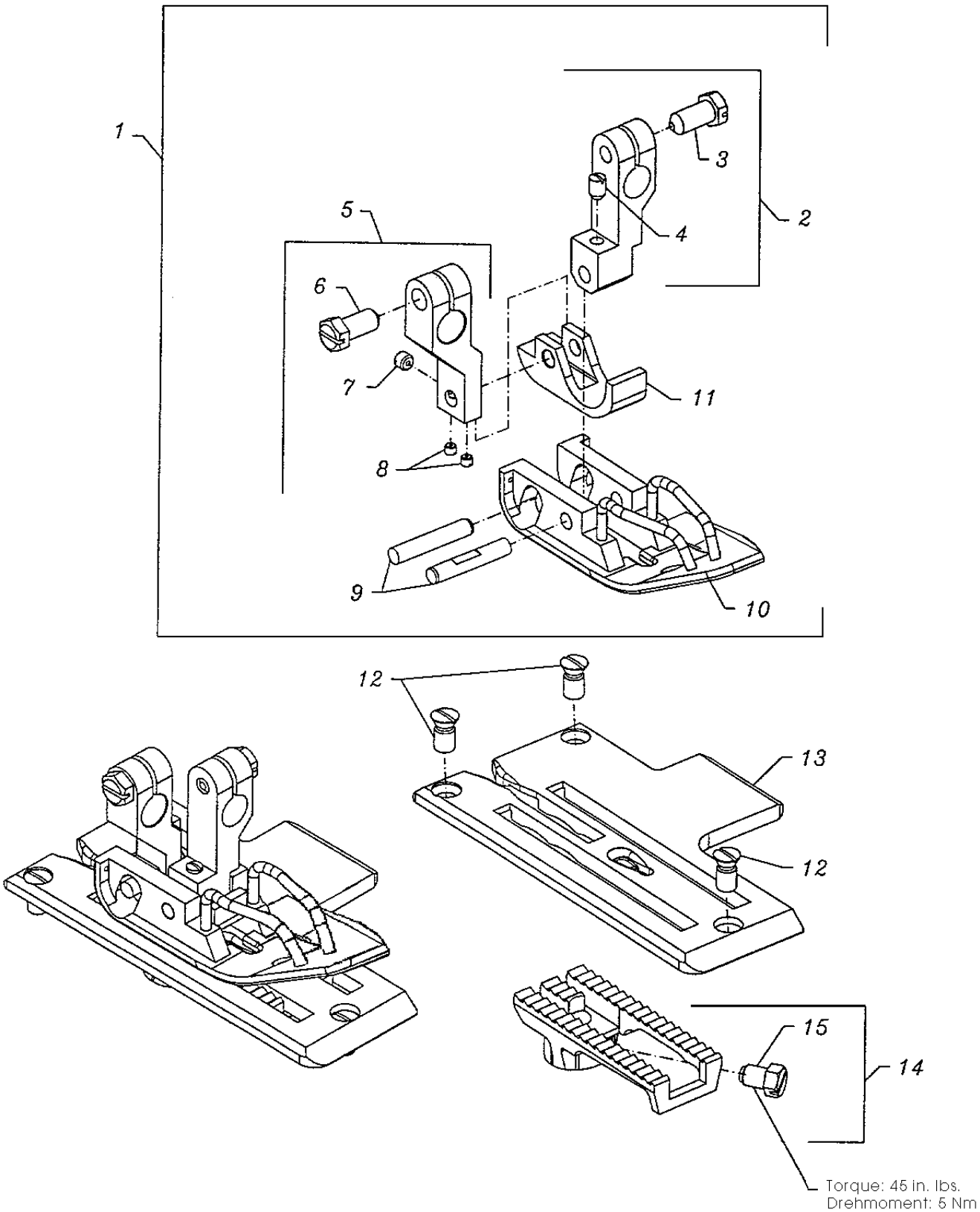

From the library of: Diamond Needle Corp

SEWING COMBINATION FOR BC111PG01-1
NÄHTEILE FÜR BC111PG01-1

Ref. No. Pos. Nr.	Part No. Teil-Nr.	Description	Beschreibung	Amt. Req. Anzahl
1.	10020A	Presser Foot	Drückerfuß	1
2.	10030F	Presser Foot Shank	Drückerfußnabe	1
3.	SS9151420TP	Screw	Schraube	1
*4.	SS8120740SP	Screw, set	Gewindestift	1
5.	10030G	Shank, chaining section	Nabe für Drückerfußkettelstück	1
6.	SS9151420TP	Screw	Schraube	1
*7.	SS8120410SP	Screw, set	Gewindestift	1
*8.	SS8080310TP	Screw, set	Gewindestift	2
9.	10047C	Pin, dowl	Paßstift	2
10.	10030J	Presser Foot Bottom	Drückerfußsohle	1
11.	10030A	Chaining Section	Drückerfußkettelstück	1
12.	22599L	Screw	Schraube	3
13.	10024	Throat Plate	Stichplatte	1
14.	10005	Feed Dog	Transporteur	1
15.	SS9150860SP	Screw	Schraube	1

* The screws have to be secured with the engineering adhesive part No. 999-114C

* Die Schrauben müssen mit dem Konstruktions-kleber Teil-Nr. 999-114C gesichert werden.

From the library of: Diamond Needle Corp

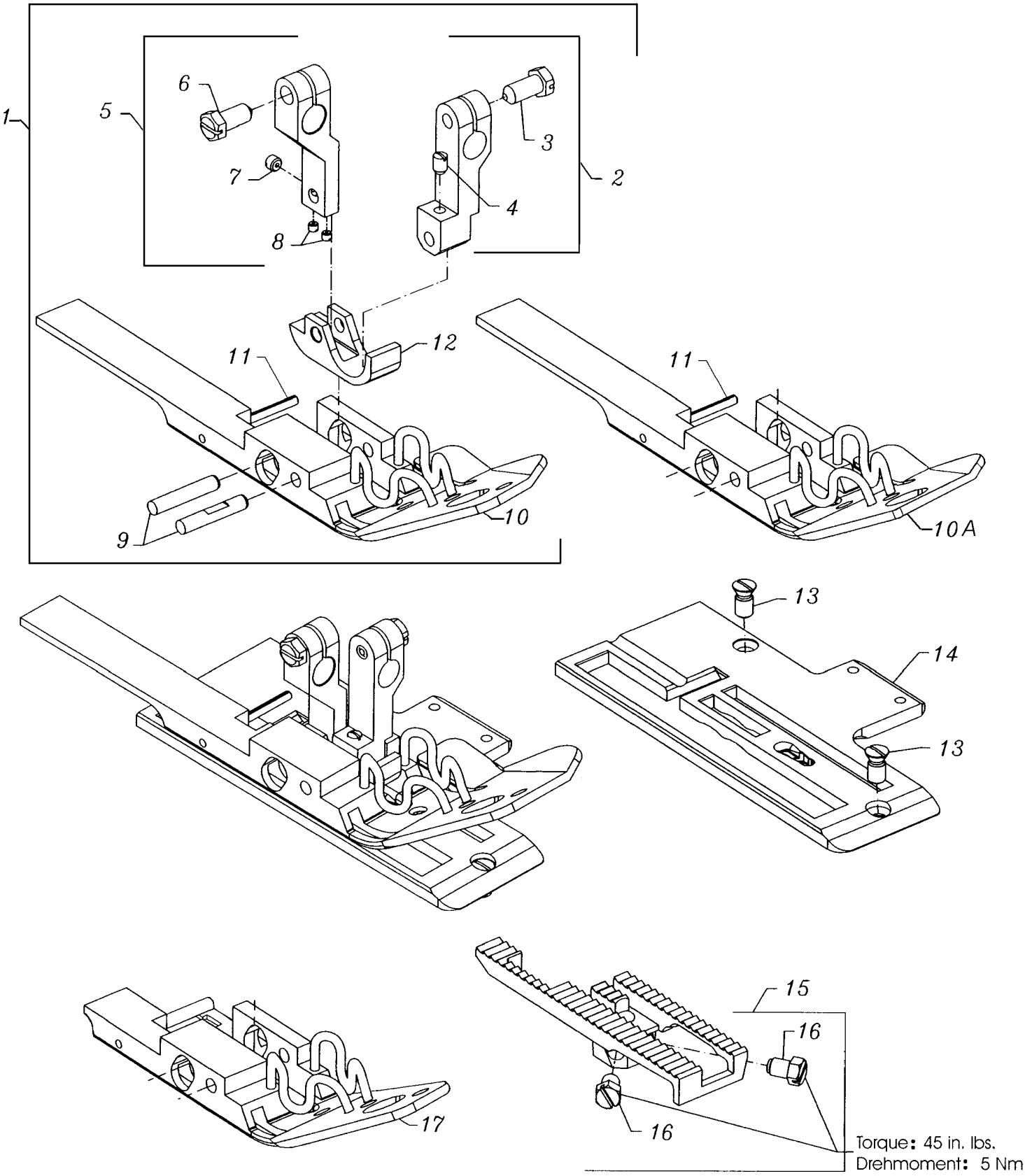

From the library of: Diamond Needle Corp

SEWING COMBINATION FOR BC111P11-1, BC111P12-1A, -1B, -1M
NÄHTEILE FÜR BC111P11-1, BC111P12-1A, -1B, -1M

Ref. No. Pos. Nr.	Part No. Teil-Nr.	Description	Beschreibung	Amt. Req. Anzahl
1.	10020B	Presser Foot	Drückerfuß	1
2.	10030F	Presser Foot Shank	Drückerfußnabe	1
3.	SS9151420TP	Screw	Schraube	1
*4.	SS8120740SP	Screw, set	Gewindestift	1
5.	10030G	Shank, chaining section	Nabe für Drückerfußkettelstück	1
6.	SS9151420TP	Screw	Schraube	1
*7.	SS8120410SP	Screw, set	Gewindestift	1
*8.	SS8080310TP	Screw, set	Gewindestift	2
9.	10047C	Pin, dowl	Paßstift	2
10.	10030L	Presser Foot Bottom	Drückerfußsohle	1
**10A.	10030K	Presser Foot Bottom, short front version for short feed-in device	Drückerfußsohle, kurze Frontpartie für kurze Sackzuführeinrichtung	1
11.	96669B	Pin	Spannstift	1
12.	10030A	Chaining Section	Drückerfußkettelstück	1
13.	22599L	Screw	Schraube	2
14.	10024B	Throat Plate	Stichplatte	1
15.	10005B	Feed Dog	Transporteur	1
16.	SS9150860SP	Screw	Schraube	2
***17.	A10500LA	Presser Foot Bottom, short rear version	Drückerfußsohle, kurze Hinterpartie	1

* The screws have to be secured with the engineering adhesive part No. 999-114C

* Die Schrauben müssen mit dem Konstruktions-kleber Teil-Nr. 999-114C gesichert werden

** Extra send and charge item

** Gegen zusätzliche Bestellung und Berechnung

*** For styles BC111P11-1N1, -1N2, -1N3

*** Für Typen BC111P11-1N1, -1N2, -1N3

From the library of: Diamond Needle Corp

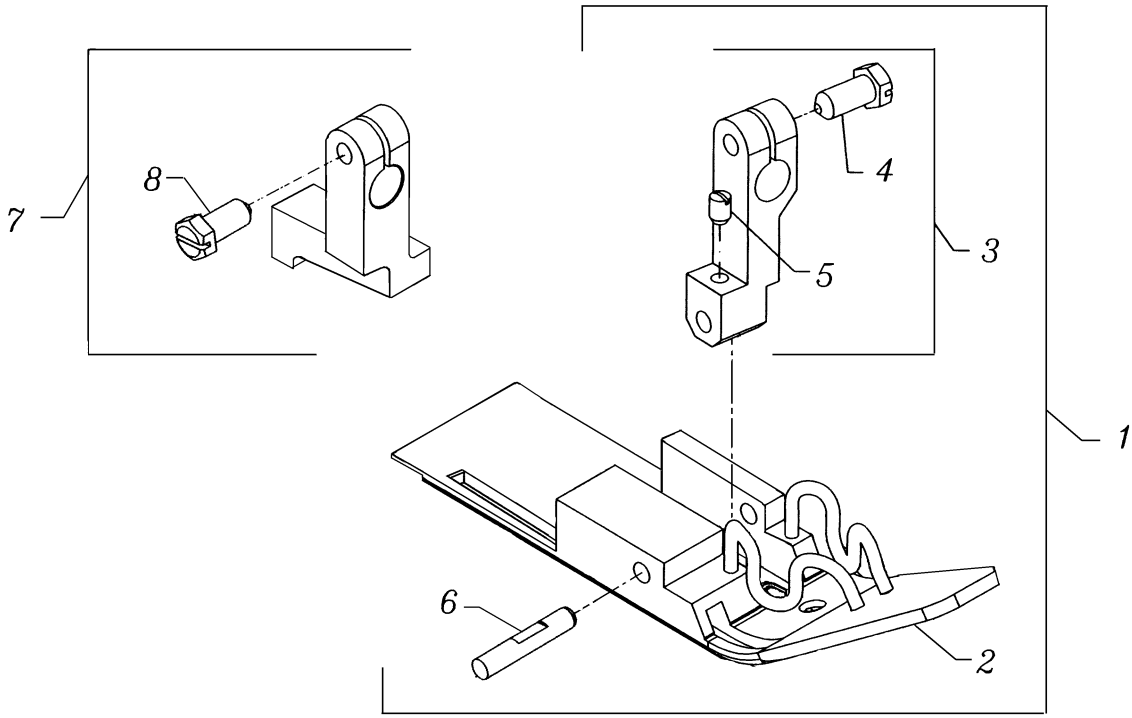

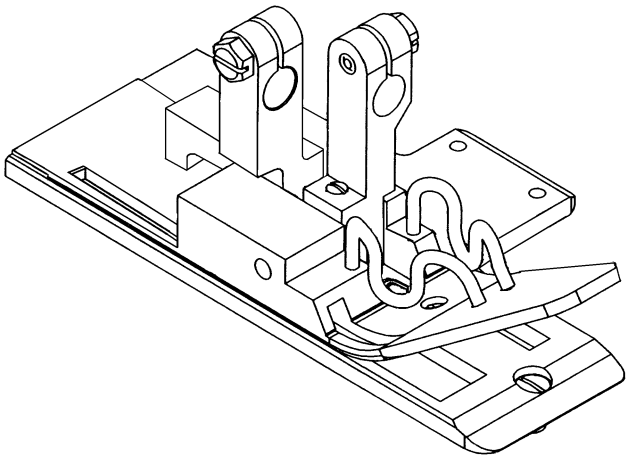

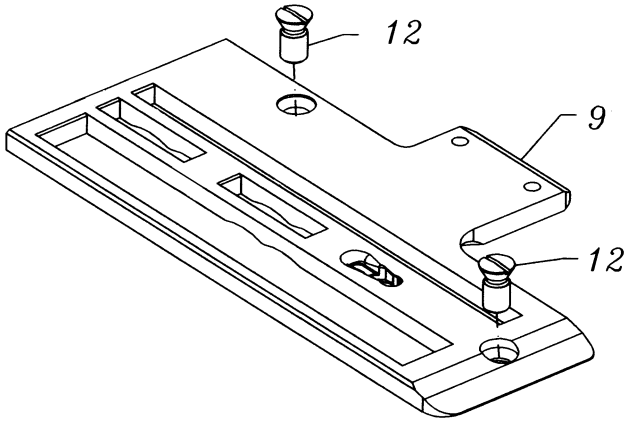

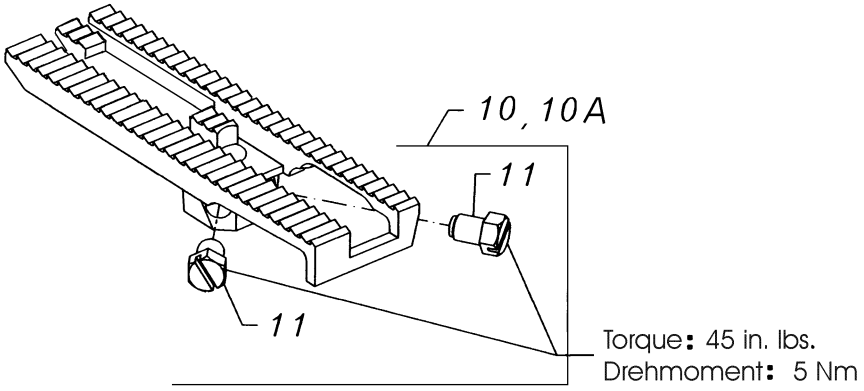

From the library of: Diamond Needle Corp

SEWING COMBINATION FOR BC111T11-1, BC111T12-1M, TA12-1M
NÄHTEILE FÜR BC111T11-1, BC111T12-1M, TA12-1M

Ref. No. Pos. Nr.	Part No. Teil-Nr.	Description	Beschreibung	Amt. Req. Anzahl
1.	10020D	Presser Foot	Drückerfuß	1
2.	10030M	Presser Foot Bottom	Drückerfußsohle	1
3.	10030F	Presser Foot Shank	Drückerfußnabe	1
4.	SS9151420TP	Screw	Schraube	1
*5.	SS8120740SP	Screw, set	Gewindestift	1
6.	10047C	Pin, dowl	Paßstift	1
7.	10030N	Hold Down Shank, presser foot	Drückerfußniederhalter	1
8.	SS9151420TP	Screw	Schraube	1
9.	10024D	Throat Plate	Stichplatte	1
10.	10005D	Feed Dog	Transporteur	1
**10A.	A10501TAS	Feed Dog, carbide tipped	Transporteur, Hartmetall bestückt	1
*11.	SS9150860SP	Screw	Schraube	2
12.	22599L	Screw, throat plate	Schraube für Stichplatte	2

* The screws have to be secured with the engineering adhesive part No. 999-114C

* Die Schrauben müssen mit dem Konstruktions-kleber Teil-Nr. 999-114C gesichert werden

** Extra send and charge item
** Gegen zusätzliche Bestellung und Berechnung

From the library of: Diamond Needle Corp

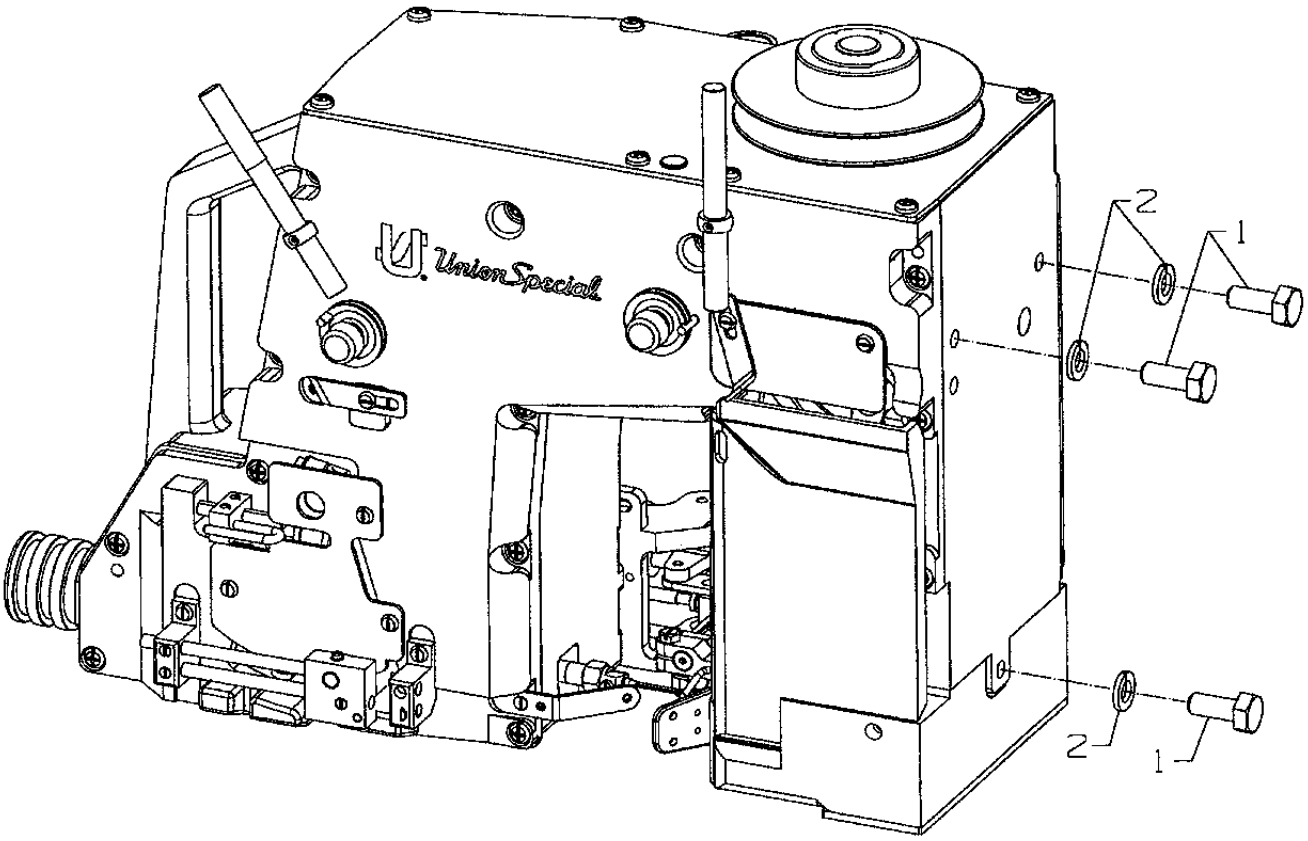

From the library of: Diamond Needle Corp

MOUNTING OF SEWING MACHINE TO BASE PLATE OF COLUMN
MONTAGE DER NÄHMASCHINE AN DIE GRUNDPLATTE DER SÄULE

Ref. No. Pos. Nr.	Part No. Teil-Nr.	Description	Beschreibung	Amt. Req. Anzahl
1.	95055	Screw	Schraube M10x25 lg.	3
2.	96203	Washer, lock	Federring 10	3

From the library of: Diamond Needle Corp

From the library of: Diamond Needle Corp

ACCESSORIES
ZUBEHÖR

Ref. No. Pos. Nr.	Part No. Teil-Nr.	Description	Beschreibung	Amt. Req. Anzahl
1.	22933105	Screw Driver	Schraubendreher	1
2.	22933006	Screw Driver	Schraubendreher	1
3.	B9204804000	Tweezers	Pinzette	1
4.	9848GF250/100	Needle	Nadel	2
5.	28604U	Oil Bottle 0.5 l	Ölbehälter 0,5 l	1
*5A.	28604V	Oil Bottle 5 l	Ölbehälter 5 l	1
*5B.	28604UW	White Oil Bottle 0.5 l for food processing industry	Weißölbehälter 0,5 l für Lebensmittelindustrie	1
*5C.	28604VW	White Oil Bottle 5 l for food processing industry	Weißölbehälter 5 l für Lebensmittelindustrie	1

* Extra send and charge item

* Gegen zusätzliche Bestellung und Berechnung

TOOLS FOR MAINTENANCE *
WERKZEUGE FÜR WARTUNG *

Part No. Teil-Nr.	Description	Beschreibung	Size Größe
95607	Hexagon socket head wrench	Sechskantstiftschlüssel	2,0 mm
95606	Hexagon socket head wrench	Sechskantstiftschlüssel	2,5 mm
95600	Hexagon socket head wrench	Sechskantstiftschlüssel	3,0 mm
95601	Hexagon socket head wrench	Sechskantstiftschlüssel	4,0 mm
95602	Hexagon socket head wrench	Sechskantstiftschlüssel	5,0 mm
95603	Hexagon socket head wrench	Sechskantstiftschlüssel	6,0 mm
95604	Hexagon socket head wrench	Sechskantstiftschlüssel	8,0 mm
95623	**Torque wrench**	**Drehmoment-Schraubendreher**	1 - 5 Nm
95623B	**Ratchet**	**Knarre**	
Hexagon socket head screw bits for above:		Einsätze für Innensechskant für oben:	
95623-3I	Hex screw bit	Einsatz I-6 Knt.Schr. 3mm	3,0 mm
95623-4I	Hex screw bit	Einsatz I-6 Knt.Schr. 4mm	4,0 mm
95623-5I	Hex screw bit	Einsatz I-6 Knt.Schr. 5mm	5,0 mm
95623-6I	Hex screw bit	Einsatz I-6 Knt.Schr. 6mm	6,0 mm
Slotted screw bits for above:		Einsätze für Schlitzschrauben für oben:	
95623-0.8SN	Slot screw bit, short	Einsatz, kurz	0,8 mm
95623-1.2SN	Slot screw bit, short	Einsatz, kurz	1,2 mm
95623-2.0SN	Slot screw bit, short	Einsatz, kurz	2,0 mm
95623-0.8SL	Slot screw bit, large	Einsatz, lang	0,8 mm
95623-1.2SL	Slot screw bit, large	Einsatz, lang	1,2 mm
95623-100V	Extension	Verlängerung	100 mm
95623-50V	Extension	Verlängerung	50 mm
95623C	**T-Handle**	**T-Griff**	
Bits for above T-handle:		Einsätze für obigen T-Griff:	
95623C1.5I	Hexagon socket	Innensechskant	1,5 mm
95623C2.0I	Hexagon socket	Innensechskant	2,0 mm
95623C2.5I	Hexagon socket	Innensechskant	2,5 mm
95623C3.0I	Hexagon socket	Innensechskant	3,0 mm
95623C4.0I	Hexagon socket	Innensechskant	4,0 mm
95623C5.0I	Hexagon socket	Innensechskant	5,0 mm
21227EX	**Sleeve for needle bar mounting or demounting**	**Hülse für Nadelstangeneinbau und -ausbau**	
999-114G	**Sealing Grease**	**Dichtfett**	

* Extra send and charge item

* Gegen zusätzliche Bestellung und Berechnung

From the library of: Diamond Needle Corp

NUMERICAL INDEX OF PARTS
NUMERISCHES TEILEVERZEICHNIS

Part No. Teil Nr.	Page Seite
10005	**59**
10005B	**61**
10005D	**63**
10008	**21**
10008A	**21**
10013	**19**
10013A	**21**
10016	**15**
10016A	**15**
10017	**15**
10018A	**15**
10020A	**59**
10020B	**61**
10020D	**63**
10021B	**19**
10021D	**17**
10021E	**17**
10021F	**19**
10021FN	**19**
10022	**19**
10022B	**39**
10022D	**19**, **23**, **25**
10022E	**21**
10022F	**17**
10022G	**15**
10022J	**33**
10022K	**33**
10022L	**25**
10022N	**41**
10023	**51**
10023A	**51**
10024	**59**
10024B	**61**
10024D	**63**
10025	**21**
10030A	**59**, **61**
10030E	**41**
10030F	**59**, **61**, **63**
10030G	**59**, **61**
10030J	**59**
10030K	**61**
10030L	**61**
10030M	**63**
10030N	**63**
10032	**41**
10032A	**47**
10032B	**33**
10033	**23**
10033A	**19**, **23**, **25**
10033B	**39**
10033C	**39**
10033D	**41**, **53**
10033E	**39**
10033G	**39**
10033H	**15**
10033J	**17**
10033K	**25**
10033L	**41**
10034	**39**
10034A	**39**
10034B	**39**
10034C	**39**
10034E	**39**
10034F	**33**
10034G	**39**
10035	**21**
10035A	**19**
10035B	**21**
10035C	**21**
10035D	**41**
10035E	**21**
10035F	**33**
10035G	**33**
10035H	**33**
10037	**15**
10037C	**41**
10037E	**19**
10037J	**41**
10037K	**33**
10038	**39**
10038A	**15**
10040	**19**
10040A	**19**
10040B	**17**
10042	**19**
10042A	**19**
10042B	**19**
10042C	**19**
10042D	**17**
10042F	**17**
10042H	**17**
10042J	**17**
10042K	**17**
10043	**21**
10044	**13**
10044A	**49**, **51**
10044AA	**33**
10044AB	**33**
10044AH	**13**
10044AL	**13**
10044AU	**13**
10044AV	**13**
10044AW	**13**
10044B	**49**, **51**
10044C	**13**
10044D	**13**
10044E	**13**
10044F	**13**
10044G	**13**
10044P	**13**
10044S	**13**
10044X	**13**
10044Y	**13**
10044Z	**33**
10045	**23**
10045A	**23**
10045B	**23**
10045C	**19**
10045D	**23**
10045E	**39**
10045F	**39**
10045G	**23**
10045H	**19**
10045J	**21**
10045K	**21**
10045L	**39**
10045M	**23**
10045N	**15**
10047	**49**
10047A	**39**
10047B	**15**
10047C	**59**, **61**, **63**
10047D	**49**
10047E	**33**
10047F	**23**
10047H	**49**
10047J	**49**
10047L	**33**
10047M	**33**
10047N	**23**
10048	**51**
10048A	**15**
10049	**23**
10049A	**33**
10050	**23**
10050A	**23**
10054A	**13**
10056	**41**
10057	**53**
10057B	**23**
10066	**49**
10066A	**49**
10066B	**49**
10066C	**49**
10066D	**49**, **51**
10067	**17**
10067C	**41**
10068B	**49**
10068BN	**49**
10068C	**51**
10068D	**51**
10068E	**51**
10068F	**49**, **51**
10069A	**25**
10070	**23**
10070A	**33**
10072	**33**
10073	**23**
10073A	**23**
10073C	**25**
10076	**17**
10078	**33**
10080	**23**
10080A	**25**
10080AN	**25**
10080D	**25**
10082A	**51**
10082C	**53**
10082D	**19**
10082F	**55**
10082G	**57**
10082H	**53**
10082J	**57**
10082K	**49**
10082L	**27**
10082M	**55**
10083	**15**
10083E	**33**
10083G	**33**
10083H	**33**
10083J	**41**
10083N	**27**, **53**
10083P	**27**
10084	**47**
10084A	**19**
10084B	**39**
10084C	**53**
10085	**19**
10086	**33**
10088	**21**
10088C	**47**
10091	**15**
10092	**49**, **51**
10092A	**49**, **51**
10093A	**47**
10093AH	**45**
10093AK	**43**
10093AM	**57**

From the library of: Diamond Needle Corp

NUMERICAL INDEX OF PARTS
NUMERISCHES TEILEVERZEICHNIS

Part No. Teil Nr.	Page Seite
10093AR	**43**
10093AS	**47**
10093AT	**47**
10093E	**47**
10093G	**57**
10093J	**47**
10093K	**47**
10093P	**43**
10093R	**43**
10093T	**43**
10093U	**43**
10093V	**43**
10094	**57**
10095A	**55**
10095B	**39**
10095C	**39**
10095D	**23**
10095E	**19**
10095F	**15**
10095G	**13**
10095J	**33**
10095M	**25**
10096	**15**
10109700	**33**
1021U	**37**
110-2	**51**
110-4	**49**
1229001	**35**
1229011	**35**
1231006	**35**
1240015	**35**
1314001	**29**, **35**
15037A	**31**
1635U	**37**
18	**27**
188D	**37**
20	**27**
2015N	**41**
21054507	**41**
2165C0.3	**39**
22519	**31**
22599F	**19**
22599G	**55**
22599J	**41**
22599L	**59**, **61**, **63**
22599M	**47**
22599N	**47**
22782A	**31**
22799AK	**57**
22894AV	**15**, **17**, **19**, **39**
22894AW	**21**
22933006	**67**
22933105	**67**
23451M	**37**
28604U	**67**
28604UW	**67**
28604V	**67**
28604VW	**67**
28C	**49**, **51**
29105BF	**21**
29126FN	**43**
29126FP	**15**
29126FR	**39**
29126FS	**19**
29126FT	**19**
29126FU	**23**
29477NT	**19**
29480TK2	**33**
29480XR	**37**
29925BCN1	**27**, **29**
29925BCNM,BCNA,BCNB	**29**
29925TBCM	**35**
29926BABCM	**35**
3439018	**41**
39592AK	**49**, **51**
524	**55**
56393N	**45**
56393V	**45**
6-193-6MM-1MM	**45**
660-1021	**13**
660-1024	**57**
660-1025	**47**
660-1027	**39**, **47**
660-1028	**19**
660-1029	**17**
660-1031	**19**
660-1032	**13**
660-1033	**13**, **53**
660-1035	**19**
660-1036	**19**
660-1037	**15**
660-1038	**57**
660-1039	**55**
660-1041	**17**
660-1044	**13**
660-1047	**19**
660-1048	**47**
660-1050	**41**
660-1051	**41**
660-1055	**17**
660-1056	**17**
660-1058	**39**
660-1059	**15**
660-1064	**43**
660-1067	**53**
660-1068	**47**
660-1069	**57**
660-1071	**45**
660-1074	**47**
660-1085	**13**
660-1094	**53**
660-1103	**17**, **19**
660-1104	**19**
660-1123	**47**
660-1124	**47**
660-1125	**47**
660-1126	**47**
660-1127	**53**
660-207	**57**
660-212	**17**
660-705	**57**
660-892B	**33**
660-892D	**33**
666-201	**39**
670G224	**57**
671A361	**33**
671A379	**27**
671D15	**47**
671D55	**47**
671D57	**47**
671F81C	**33**
671G20	**41**
671G24	**27**
69H	**37**
80137A	**21**
80638S	**31**
80676A	**49**, **51**
80696	**27**
80858BX1	**49**, **51**
88	**25**
90233C	**29**
90233DCB	**29**
90233DCD	**35**
90234D	**35**
90235FK	**35**
90242H	**35**
907	**31**
90710C	**31**
93064M	**37**
93064MA	**37**
94	**37**
95054	**37**
95055	**37**, **57**, **65**
95153	**29**
95154V	**35**
95166C	**35**
95167	**31**
95257	**29**, **35**
95403A	**33**
95409	**29**
95411	**35**
95510	**19**
95520A	**33**
95555	**37**
95953	**17**, **53**
95954	**29**, **35**
95955	**25**, **33**, **35**
95980	**41**
96103	**35**
96103A	**31**
96202	**29**
96203	**37**, **57**, **65**
96502	**33**
96519	**19**, **23**
96531A	**25**
96535	**53**
96669B	**61**
96826	**31**
97000	**25**
97160	**37**
9848GF250/100	**15**, **67**
99008	**37**
99288	**31**
99339	**31**
99372	**27**
99374	**27**
99521	**27**
998-226A1	**29**, **35**
998-226A2	**29**, **35**
998-226A3	**29**, **35**
998-226A4	**29**, **35**
998-226A5	**29**, **35**
998-227A1	**29**, **35**
998-227A2	**29**, **35**
998-227A3	**29**, **35**
998-228	**29**, **35**
998-230	**29**, **35**
998-247-1	**29**
998-247-4	**29**
998-297B	**35**
998-313D	**29**, **35**
998-313F	**29**, **35**
998-31AK	**29**, **35**
998-326K	**27**, **29**
998-419AK	**29**, **35**
998-429B	**29**
998-429M	**29**

From the library of: Diamond Needle Corp

NUMERICAL INDEX OF PARTS
NUMERISCHES TEILEVERZEICHNIS

Part No. Teil Nr.	Page Seite
998-493BC	**35**
998-493K	**35**
998-493L	**35**
998-493M	**35**
998-493N	**35**
998-496MA	**35**
998-59D	**29**
999-111	**35**
999-114G	**47**
999-124BCO	**47**
999-140	**35**
999-140A	**29**
999-151	**43**
999-153A	**43**, **47**, **57**
999-174KM	**35**
999-196	**47**, **57**
999-199B	**29**, **35**
999-211E	**43**
999-211P	**43**
999-212-093	**13**
999-256F	**13**
999-374S	**29**
999-411G1/8-6	**29**, **35**
999-412G1/8-6	**27**
999A374	**29**
999B374	**29**
999M374	**29**
A10500LA	**61**
A10501TAS	**63**
A10504	**31**
A10504A	**31**
A10505	**31**
A10506	**31**
A10507	**31**
A10508R	**31**
A10508RB	**31**
A10508RE	**31**
A10510	**25**
A10515	**31**
A10516	**29**, **35**
A10522A	**33**
A10525	**31**
A10531	**35**
A10545	**35**
AS137A	**49**
B1124804000	**15**
B3517009000	**39**
B9204804000	**67**
BP108	**37**
C10008	**21**
CL21	**15**, **21**, **23**, **39**
CO66	**13**
G10044M	**41**
G10044N	**41**
G10044R	**41**
G10044T	**13**
G10067A	**41**
G10067B	**41**
G10083B	**41**
G10084B	**39**
G10095	**41**
G11667VB	**37**
G21233EA	**29**
G23451	**37**
G23451A	**37**
G23451H	**37**
G23451V	**37**
G29126FV	**41**
G660-1112	**27**
G671G20	**41**
HA20B	**37**
NS6110350SP	**41**
NS6120310SP	**25**, **41**, **43**
SD0640326TP	**41**
SM6043002TN	**19**
SM6051002TP	**33**
SM6051602TP	**33**, **43**
SM6052002TP	**47**
SM6081802TP	**17**
SS1110840SP	**19**, **23**, **27**
SS1120710SP	**23**, **49**, **51**
SS1121010SP	**33**
SS2621540SP	**31**
SS4111215SP	**19**, **25**
SS4150915SP	**23**, **25**
SS4151215SP	**17**, **27**, **53**, **57**
SS6110480SP	**27**
SS6110650TP	**15**, **39**
SS6110710TP	**39**
SS6111010SP	**23**
SS6120940SP	**33**, **55**
SS6121050SP	**39**, **41**, **49**, **51**
SS6121060SP	**19**
SS6121210SP	**41**, **43**
SS6121610TP	**15**
SS6123010SP	**43**
SS6150810SP	**15**
SS6151040SP	**33**, **41**
SS6151210SP	**41**
SS6151440SP	**19**
SS6151812TP	**15**
SS6152212SP	**15**, **27**
SS6660610TP	**21**
SS7080520SP	**19**, **49**
SS7110570SP	**17**
SS7111410SP	**21**
SS7120710SP	**33**
SS7121610SP	**19**
SS7151210SP	**57**
SS7621040SP	**33**
SS7680870SP	**41**
SS8080310TP	**59**, **61**
SS8080410TP	**15**
SS8110422TP	**25**
SS8110740SP	**41**
SS8111010TP	**41**
SS8120410SP	**33**, **39**, **41**, **57**, **59**, **61**
SS8120740SP	**33**, **49**, **53**, **59**, **61**, **63**
SS8150510TP	**21**
SS8150710SP	**33**, **57**
SS8150710TP	**41**, **53**
SS8151230SP	**13**
SS8660410SP	**49**
SS8660612TP	**17**, **19**, **21**, **39**
SS8661012TP	**19**
SS8661212TP	**17**
SS9090640SP	**21**, **23**
SS9110543CP	**19**, **23**, **25**
SS9112520SP	**39**
SS9150730SP	**23**
SS9150860SP	**41**, **59**, **61**, **63**
SS9151120CP	**17**
SS9151420TP	**19**, **35**, **59**, **61**, **63**
SS9151630CP	**51**
SS9151740CP	**15**, **39**
SS9151740SP	**41**
SS9152130CP	**33**
TA0370601M0	**17**
TA1050504RO	**57**
WP0460556SD	**39**
WP0480856SP	**51**
WP0482086SD	**49**, **51**
WP0531000SE	**43**, **47**
WP0621016SD	**19**
WP0651001SB	**15**, **39**

From the library of: Diamond Needle Corp

NOTES
NOTIZEN

From the library of: Diamond Needle Corp

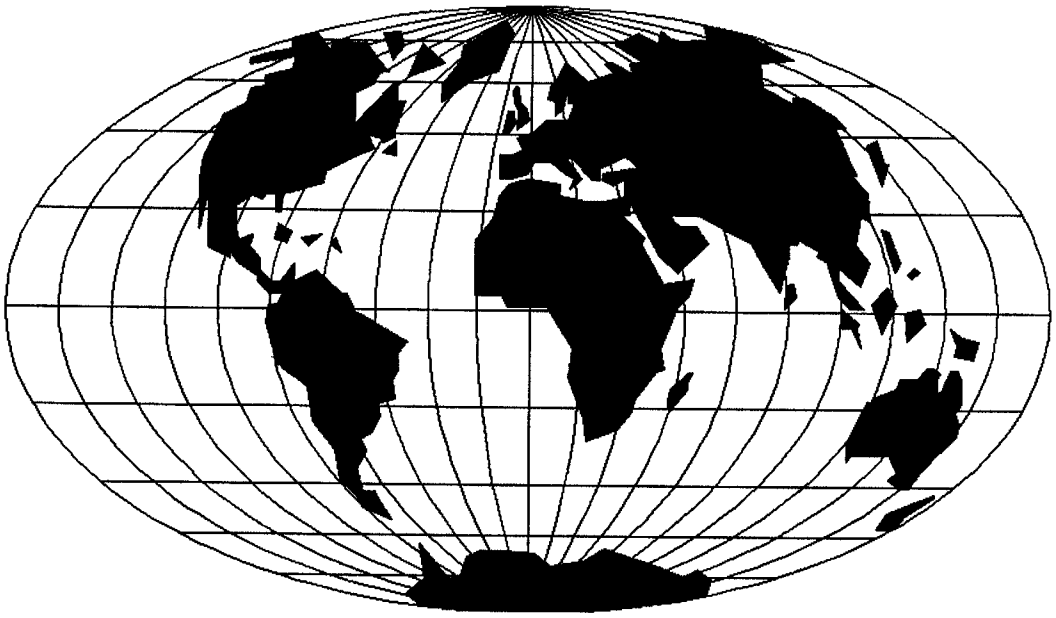

WORLDWIDE SALES AND SERVICE
WELTWEITER VERKAUF UND KUNDENDIENST

Union Special maintains sales and service facilities throughout the world. These offices will aid you in the selection of the right sewing equipment for your particular operation. Union Special representatives and service technicians are factory trained and are able to serve your needs promptly and efficiently. Where ever your location, there is a qualified representative to serve you.

Corporate Office:

Union Special Corporation
One Union Special Plaza
Huntley, IL 60142
Phone: US: 800-344-9698
Phone: 847-669-4200
Fax: 847-669-4355
E-mail: bags@unionspecial.com
www.unionspecial.com

European Distribution Center:

Union Special GmbH
Raiffeisenstrasse 3
D-71696 Möglingen, Germany
Tel.: 49 (0)7141/247-0
Fax: 49 (0)7141/247-100
E-mail: sales@unionspecial.de
www.unionspecial.de

Union Special unterhält Verkaufs- und Kundendienst-Niederlassungen in der ganzen Welt. Diese helfen Ihnen in der Auswahl der richtigen Maschine für Ihren speziellen Bedarf. Union Special Vertreter und Kundendiensttechniker sind in unseren Werken ausgebildet worden, um Sie schnell und fachmännisch zu bedienen.

Union Special®
Finest Quality

From the library of: Diamond Needle Corp